帕莱克角度头

Classic Line

公司历史

1948 帕莱克公司始建于1948年，总部位于美国纽约州，曾经是一家专业制造机车轮毂的机械加工厂。

1973 帕莱克公司开始制造并销售数控丝攻刀具和反镗刀具产品系列。

1977 随着引进作为数控丝攻刀具和反镗刀具的刀柄类产品，帕莱克扩大了自己的产品系列。

1980 制造出第一台帕莱克刀具预调仪（对刀仪）。

1985 帕莱克公司在纽约州的Rochester（罗彻斯特市）新建了一个42,000 平方英尺的现代化制造工厂。

1992 帕莱克公司开始生产制造并销售加工中心镗孔刀具系列产品。

1997 帕莱克公司通过ISO 9001认证，从1992至1997年帕莱克公司销售额翻了三倍。

1998 帕莱克进一步将产品系列拓展至工装夹具领域，并建造了58,000 平方英尺的新厂区。

2003 帕莱克公司不断扩大厂区，生产区域超过120,000平方英尺，建立了遍及北美、欧洲和亚洲的全球性销售、工程、制造和服务网络。

2006 在南京建立了独资公司－帕莱克机械（南京）有限公司，同时设有1000平方米的刀具库存中心，技术服务中心和维修服务中心。

2010 帕莱克与意大利格瑞德（Gerardi）公司进行深度合作，整合优势资源，帕莱克角度头从此亮相北美与中国市场。

2014 在南京建立角度头产品售后维修中心，为帕莱克角度头提供专业的快速维修服务。

2017 帕莱克角度头维修中心受到国内众多角度头用户的青睐，已为多家客户提供过其它品牌角度头的维修服务，我们具备德国、意大利、日本、西班牙等众多品牌角度头的维修能力。

提供专业的加工解决方案：

作为世界领先的刀具预调仪、角度头、反刮刀及高精刀柄等解决方案制造商，帕莱克致力于为世界各地的客户提供高品质的产品和专业的加工解决方案，以提高您的生产效率。

产品

致力于生产销售刀具预调仪、角度头、反刮刀及高精刀柄等。同时为客户提供一系列配套产品、附件和服务，满足不同需求。

制造

生产区域占地超过120,000平方英尺，遍布北美、欧洲和亚洲的产品专家确保能够为客户提供及时专业的优质服务。

帕莱克美国总部

101 Perinton Parkway,
Fairport, NY14450
United States
电话：844 396-5537
传真：866 616-9974

帕莱克中国

帕莱克机械（南京）有限公司
南京市江宁经济技术开发区隐龙路16号
电话：+86 25 8711-3188
传真：+86 25 8711-3180
Email：sales@omegatmm.com.cn
Http://www.parlec-tools.com.cn

支持

遍布世界各地的销售和服务支持网络，在全球有800多家代理商可为您提供全方位的销售、配送和产品支持等服务。

质量

ISO9001:2000认证

Classic Line
整体式角度头

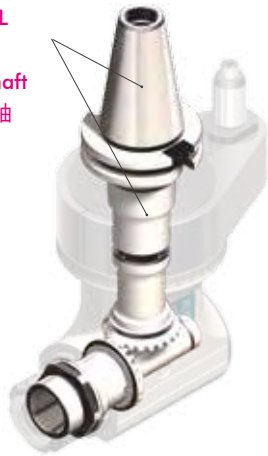

无论重切削场合还是精密加工场合，帕莱克公司致力于为客户提供高品质的产品及专业的加工解决方案，全系列产品拥有50多年的设计经验，解决了成千上万的产品生产问题，始终确保产品的高品质及稳定性。帕莱克以卓越的技术，提供最佳的解决方案及最优的服务，满足客户的需求。

产品特性：

1- 壳体采用特殊的合金钢制作，经过先进的热处理工艺，具有高刚性和抗腐蚀性能。
2- 可以为客户提供不同类型的驱动刀柄和输出形式。
3- 内部装配超精密预载轴承，精度达到ABEC9级以上，并通过油脂润滑，使用寿命长久。
4- 格里森螺旋伞齿轮，每一对齿轮的参数都经过计算机的严格筛选与比对，实现高扭矩传输，低噪音，耐高温，使用寿命长久。
5- 拥有50种以上的角度头标准品。
6- 新型角度头尽可能减少了整体的外形尺寸和总体重量，可以实现更窄的零部件内部加工。
7- 内冷形式：
 -10 bar 外部冷却(图a)
 -10 bar 外接刀具中心内冷(图b)
 -70 bar 主轴中心内冷 (图c)
 -10 bar 内冷螺母转换刀具中心内冷(图d)

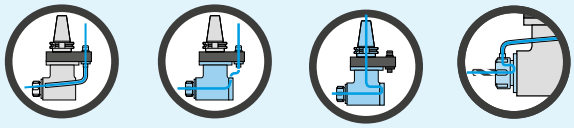
(a) (b) (c) (d)

8- 带有定位销通冷却液形式和主轴通冷却液形式。
9- 角度头定位销部位具有很长的使用寿命。
10-原装进口的角度头，全系列产品都在国外设计与制造。

ATC 自动换刀系列

From page 5 to 39

ATC系列角度头可以实现加工中心自动换刀的功能，角度头可以在轴向进行0到360°的位置调整。GMU系列角度头的输出轴可以实现±90°范围内的角度设置。

MTC 手动换刀系列

From page 40 to 61

MTC 手动换刀系列角度头通过万能法兰盘与机床主轴相连接，GMU系列角度头的输出轴可以实现±90°范围内的角度设置。

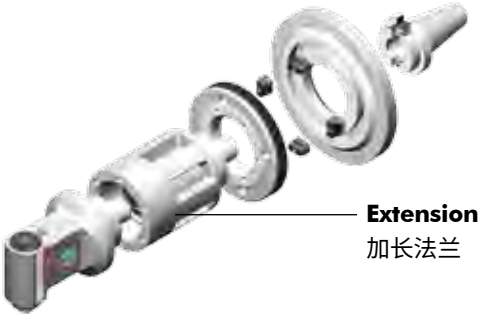

EVOLUTION CLASSIC NEWS
新产品 新功能

NEW

- Angle head LIGHT
GTU 0°-360°
-轻型GTU 0°-360° 系列

series
LIGHT

The new GTU head allows to perform works under-cut, which were impossible before with standard ATC heads.
新型GTU系列角度头，具备其他标准系列不具备的反向切削功能

- GMU-L Angle head
- GMU-L加长系列

series
GMU

Angle heads series with adjustable angle from 0 to 90°. NEW lenght available.
万向新型加长系列

- Internal Coolant 70 BAR
- 70 BAR 内冷系列

series
STD 90°

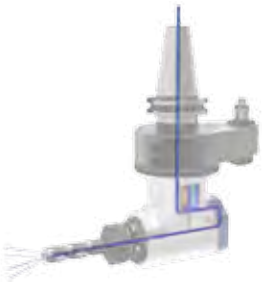

Internal coolant through the tool up to **70bar** directly from the main spindle and through the rotating distributor.
70bar 主轴中心内冷系列

- Offset Angle head GR90
- GR90系列

series
OFFSET

New offset heads range with internal coolant up to 70 bar.
新型偏置系列
主轴中心内冷 70 bar

- Angle heads G90-5
- G90-5系列

series
STD 90°

New standard 90° head type for MICRO machining in minimum overall spaces
新型标准90°微型角度头

- Angle heads with
DOUBLE OUTPUT
- 双向输出系列

series
DOUB2E

New double symmetric output heads range.
新型双向输出

ATC SERIES
AUTOMATIC TOOL CHANGE
ATC自动换刀系列

GEARS
齿轮

Gleason ground spiral bevel gears maximum performances and minimum vibration
格里森精磨螺旋伞齿轮

BEARINGS
轴承

Angular contact preloaded ball bearings of precision class ABEC 9
超精密角接触球轴承
精度达到ABEC 9级以上

STOP BLOCK
制动块

with case hardened bushingand gaske
高硬度衬套

DESIGN
设计

The Compact design, along with mentioned specifications, allows: highest performances, high speeds, long tools life
高刚性，高转速，高寿命！

Integral case hardened and ground shank and shaft
驱动刀柄

Modular antirotation group
旋转环组件

Graduated ring
刻度环

Positioning pin with automatic tool release
位置销

Standard 10BAR coolant through the pin
标准承载10BAR冷却液装置

Treated steel head body with 360° position and internal air pressure, maximum rigidity and corrosion resistant. Minimum thermal expansion
角度头壳体可以
实现0~360°轴向旋转
和承载内部空气压力
具有高刚性、耐腐蚀性
与抗热膨胀性能

OUTPUTS:
- **ER collet (standard)**
- **Weldon**
- **Tool holder**
- **Special**

输出：
- ER弹簧夹套（标准型）
- 侧固式类型
- 芯轴类型
- 定制类型

ATC SERIES - AUTOMATIC TOOL CHANGE
ATC自动换刀系列

- G90 系列

series
STD 90°

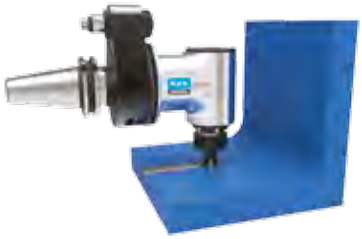

The ideal series for milling, drilling and tappint at ±90°
90°标准系列角度头

- G90L 系列

series
STD 90°

The ideal series for deep milling, drilling and tappint at ±90°
90°标准加长系列角度头

- G90 RI 系列

NEW

series
COOLANT

Angle heads series with coolant input directly from machine spindle and output through the tool up to **70bar**
70bar主轴中心内冷系列角度头

- GMU 系列

NEW

series
GMU

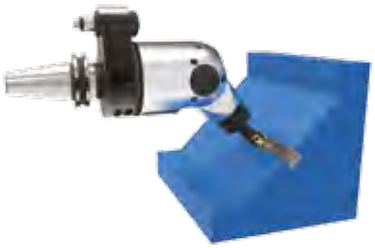

Angle heads series with adjustable angle from 0 to 90°. Quick positioning pin (Step 15°)
New angle heads GMU-13L
万向系列角度头

- G90 2U 系列

NEW

series
DOUB2E

Angle Heads series for milling drilling and tapping through 2 opposite outputs
双向系列角度头

- GR90 系列

NEW

series
OFFSET

Offset series for machining in narrow spaces with coolant input directly from machine spindle and output through the tool at 70 BAR
内冷偏置系列角度头

GL90-7

TYPE 0

Code: 9.GL9.07000

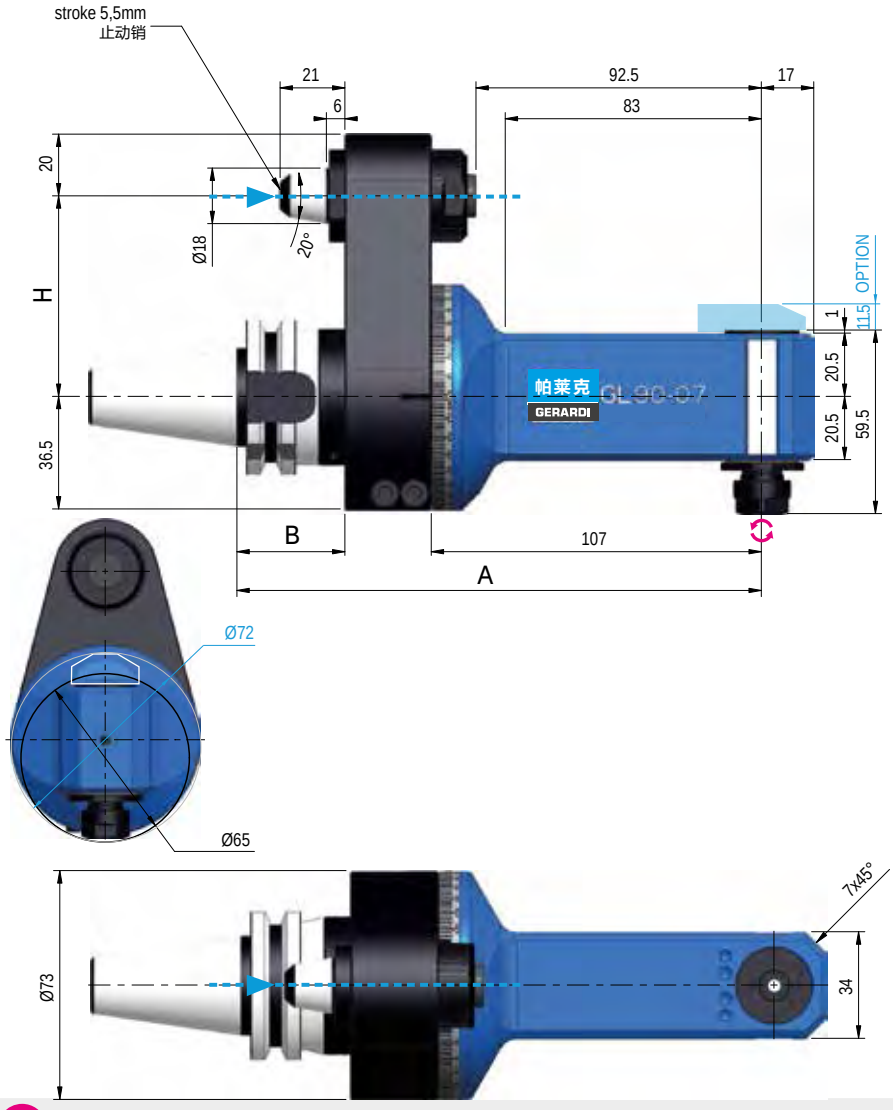

Technical data-技术参数

- Ratio 1:1
- ISO/BT30 2,2 Kg
  ISO/BT40 2,7 Kg
- Rpm 10.000
- Ø 7
- N 120
- M 6
- Nm 5
- ER11 Ø1/7

DIRECTION OF ROTATION OPPOSITE TO THE MACHINE SPINDLE - 输出端与主轴驱动刀柄旋转方向相反

Shanks 驱动刀柄	SK DIN 69871		CAT ANSI B5.50	BT MAS 403		HSK DIN 69893
Size - 规格	30	40	40	30	40	63
选配	-	-	-	-	-	可选
H Standard 标准	65 / 80		65 / 80	65 / 80		65 / 80
H Optional 选配 110	可选		可选	可选		可选
A	150		150	145	150	157
B	35		35	30	35	42

Standard Equipment 标准品包含如下:

Special bag - Stop-block - ER nut - Wrenches - Grease tube - Instruction book
专业包装盒 - 制动块 - ER 螺母- 扳手 - 润滑油 - 说明书

PACK & WEIGHT:
包装&重量 Max. Kg

Options - 可选项

HIGH SPEED 最高转速
10.000 Rpm
Included !!

COOLANT PIN THROUGH 内冷通过定位销
DRY RUNNING POSSIBLE 可干切
Max 10 bar
可选

DOUBLE OUTPUT 双输出
ER 11 / ER 8M
可选

SPECIAL PITCH 定制销
可选

OUTPUT 输出
Weldon Max Ø 6
侧固式输出
可选

GL90-10

TYPE 0

Code: 9.GL9.10000

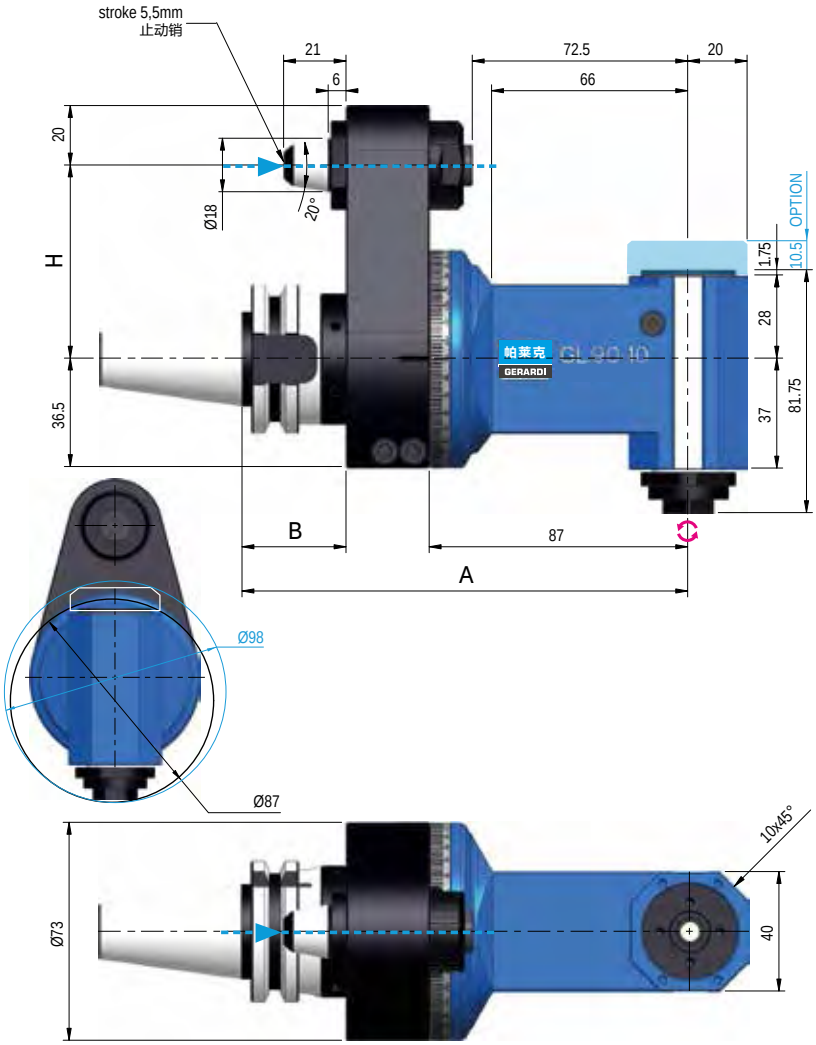

Technical data-技术参数

- Ratio 1:1
- ISO/BT30 2,4 Kg
  ISO/BT40 2,9 Kg
- Rpm 10.000
- Ø 10
- N 250
- M 8
- Nm 10
- ER16 Ø1/10

DIRECTION OF ROTATION OPPOSITE TO THE MACHINE SPINDLE - 输出端与主轴驱动刀柄旋转方向相反

Shanks 驱动刀柄	SK DIN 69871		CAT ANSI B5.50	BT MAS 403		HSK DIN 69893
Size - 规格	30	40	40	30	40	63
选配	-	-	-	-	-	可选
H Standard 标准	65 / 80		65 / 80	65 / 80		65 / 80
H Optional 选配 110	可选		可选	可选		可选
A	170		170	165	170	177
B	35		35	30	35	42

Standard Equipment 标准品包含如下:

Special bag - Stop-block - ER nut - Wrenches - Grease tube - Instruction book
专业包装盒 - 制动块 - ER 螺母- 扳手 - 润滑油 - 说明书

PACK & WEIGHT:
包装&重量 Max. Kg

Options - 可选项

HIGH SPEED 最高转速
10.000 Rpm
Included !!

COOLANT PIN THROUGH 内冷通过定位销
可干切
Max 10 bar
可选

DOUBLE OUTPUT 双输出
Toolholder Ø13
芯轴输出
可选

SPECIAL PITCH 定制销
可选

OUTPUT 输出
Weldon Max Ø10
侧固式输出
可选

DOUBLE OUTPUT 双输出
ER16 - ER11M
可选

GL90-16

TYPE 1

Code: 9.GL9.16000

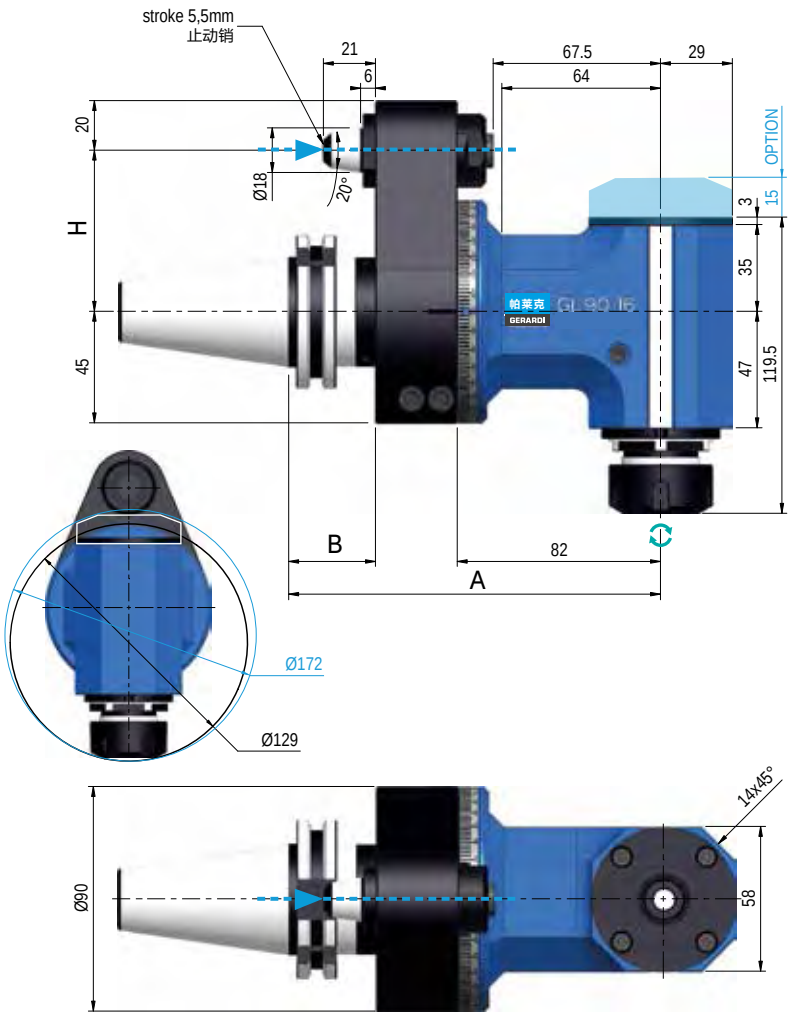

Technical data-技术参数

- Ratio 1:1
- ISO/BT40 5,1 Kg
- ISO/BT50 7,2 Kg
- Rpm 8.000
- Ø 16
- N 510
- M 12
- Nm 24
- ER25 Ø1/16

DIRECTION OF ROTATION SAME AS MACHINE SPINDLE - 输出端与主轴驱动刀柄旋转方向相同

Shanks 驱动刀柄	SK DIN 69871		CAT ANSI B5.50		BT MAS 403		HSK DIN 69893			C. ISO 26623		
Size - 规格	40	50	40	50	40	50	63	80	100	C5	C6	C8
选配	-	-	-	-	-	-	可选	可选	可选	可选		
H Standard 标准	65 / 80	80	65 / 80	80	65 / 80	80	65 / 80		80	65 / 80		80
H Optional 选配 110	可选		可选		可选		可选			可选		
A	150		150		150	156	157		160	153		155
B	35		35		35	41	42		45	38		40

Standard Equipment 标准品包含如下:

Special bag - Stop-block - ER nut - Wrenches - Grease tube - Instruction book
专业包装盒 - 制动块 - ER 螺母- 扳手 - 润滑油 - 说明书

PACK & WEIGHT:
包装&重量 Max. Kg

Options - 可选项

- HIGH SPEED 最高转速 — 8.000 Rpm — *Included !!*
- COOLANT PIN THROUGH 内冷通过定位销 — 可干切 — Max 10 bar — 可选
- OUTPUT 输出 — Weldon max Ø16 — 可选
- OUTPUT 输出 — Toolholder Ø16 芯轴输出 — 可选
- SPECIAL PITCH 定制销 — 可选
- COOLANT THROUGH SHANK 主轴中心内冷 — 不可干切 — Max 40 bar — 可选
- OUTPUT 输出 — HSK 32 — 可选
- DOUBLE OUTPUT 双输出 — ER25 - ER16M — 可选

GTU-10

TYPE 0

Code: 9.GTU.10000

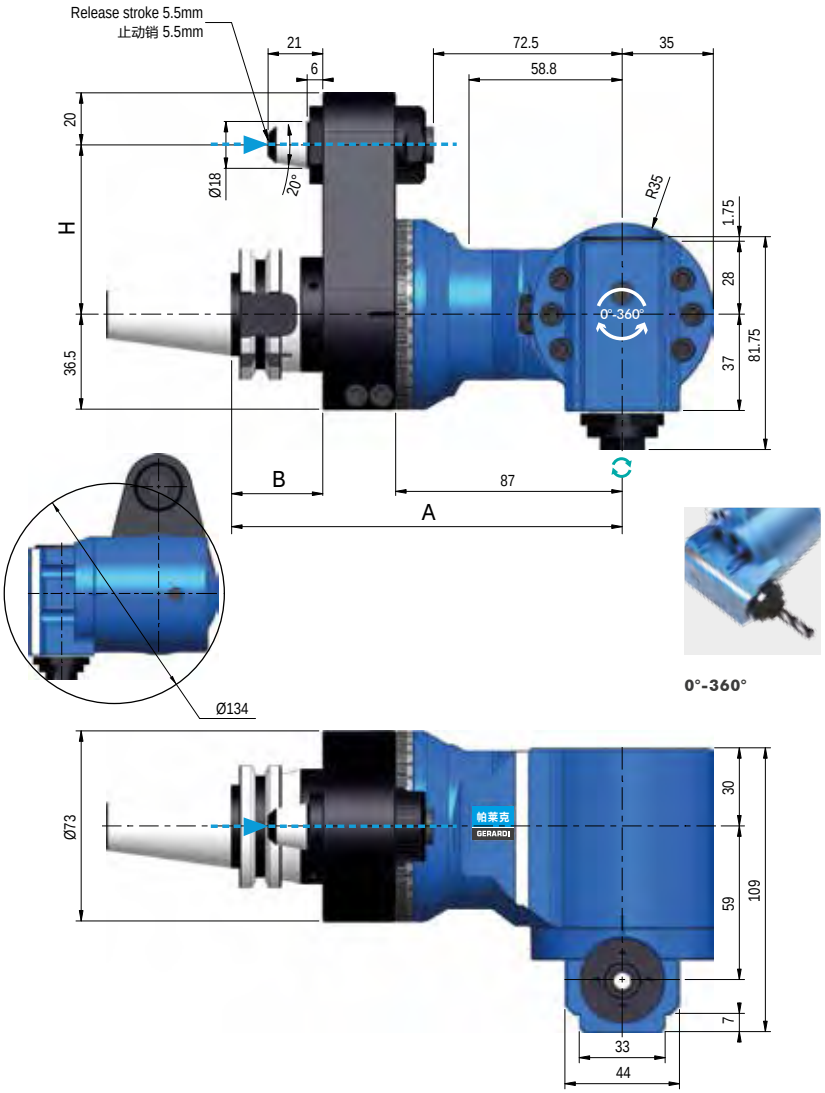

0°-360°

Technical data-技术参数

- Ratio 1:1
- ISO/BT40 3,8 Kg
- Rpm 6.000
- Ø 10
- N 250
- M 8
- Nm 10
- ER16 Ø1/10

DIRECTION OF ROTATION SAME AS MACHINE SPINDLE - 输出端与主轴驱动刀柄旋转方向相同

Shanks 驱动刀柄	SK DIN 69871			CAT ANSI B5.50		BT MAS 403			HSK DIN 69893			C. ISO 26623		
Size - 规格	30	40	50	40	50	30	40	50	63	80	100	C5	C6	C8
选配	-	-	-	-	-	-	-	-	可选	可选	可选	可选		
H Standard 标准	65 / 80		80	65 /80	80	65 / 80		80	65 / 80		80	65 / 80		80
H Optional 选配 110	可选			可选		可选			可选			可选		
A	150			150		145	150	156	157		10	173		175
B	35			35		30	35	41	42		45	38		40

Standard Equipment 标准品包含如下:

Special bag - Stop-block - ER nut - Wrenches - Grease tube- Instruction book
专业包装盒 - 制动块 - ER 螺母- 扳手 - 润滑油 - 说明书

PACK & WEIGHT:
包装&重量 Max. Kg

Options - 可选项

HIGH SPEED
最高转速
8.000 Rpm
-

OUTPUT
输出
Weldon Max Ø10
侧固式输出
可选

SPECIAL PITCH
定制销
可选

QUICK POSITIONING PIN
快速定位销
Customized angles
定制角度
可选

G90-5

TYPE 1

Code: 9.G90.05000

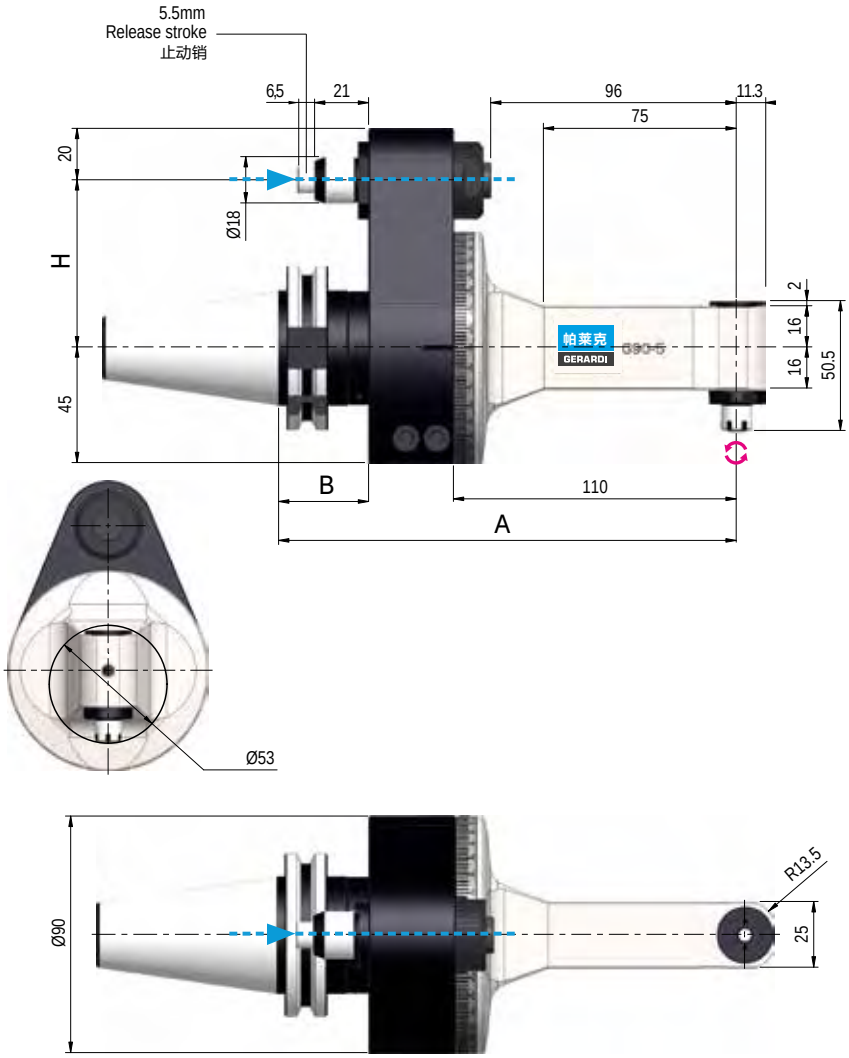

Technical data-技术参数

- Ratio 1:1
- ISO/BT30 4 Kg
- ISO/BT40 - Kg
- Rpm 10.000
- Ø 5
- N 60
- M 4
- Nm 4
- ER8 Ø0,5/5

DIRECTION OF ROTATION OPPOSITE TO THE MACHINE SPINDLE - 输出端与主轴驱动刀柄旋转方向相反

Shanks 驱动刀柄	SK DIN 69871			CAT ANSI B5.50		BT MAS 403			HSK DIN 69893			C. ISO 26623		
Size - 规格	30	40	50	50	50	30	40	50	63	80	100	C5	C6	C8
选配	可选	-	-	-	-	可选	-	-	可选	可选	可选	可选		
H Standard 标准	65 / 80		80	65 / 80	80	65 / 80		80	65 / 80		80	65 / 80		80
H Optional 选配 110	可选			可选		可选			可选			可选		
A	178			178		173	178	184	185		188	181		183
B	35			35		30	35	41	42		45	38		40

Standard Equipment 标准品包含如下:

Special bag - Stop-block - ER nut - Wrenches - Grease tube - Instruction book
专业包装盒 - 制动块 - ER 螺母- 扳手 - 润滑油 - 说明书

PACK & WEIGHT:
包装&重量 Max. Kg

Options - 可选项

HIGH SPEED 最高转速
10.000 Rpm
Included !!

OUTPUT 输出
Weldon Max Ø 6 侧固式输出
可选

SPECIAL PITCH 定制销
可选

G90-7

TYPE 1

Code: 9.G90.07000

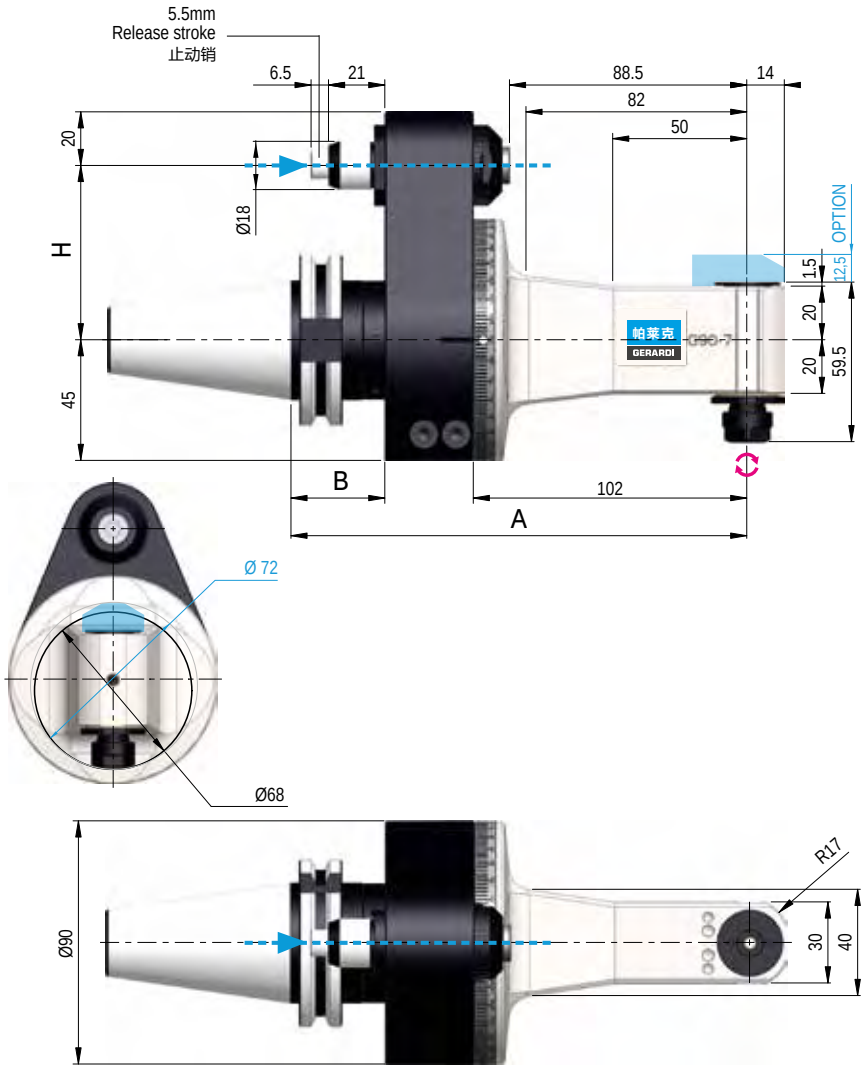

Technical data-技术参数

- Ratio 1:1
- Kg 4
- Rpm 10.000
- Ø 7
- N 120
- M 6
- Nm 5
- ER11 Ø1/7

DIRECTION OF ROTATION OPPOSITE TO THE MACHINE SPINDLE - 输出端与主轴驱动刀柄旋转方向相反

Shanks 驱动刀柄	SK DIN 69871			CAT ANSI B5.50		BT MAS 403			HSK DIN 69893			C. ISO 26623		
Size - 规格	30	40	50	40	50	30	40	50	63	80	100	C5	C6	C8
选配	可选	-	-	-	-	可选	-	-	可选	可选	可选	可选		
H Standard 标准	65 / 80		80	65/80	80	65 / 80		80	65 / 80		80	65 / 80		80
H Optional 选配 110	可选			可选		可选			可选			可选		
A	170			170		165	170	176	177		180	173		175
B	35			35		35	35	41	42		45	38		40

Standard Equipment 标准品包含如下:

Special bag - Stop-block - ER nut - Wrenches - Grease tube - Instruction book
专业包装盒 - 制动块 - ER 螺母- 扳手 - 润滑油 - 说明书

PACK & WEIGHT:
包装&重量 Max. 9 Kg

Options - 可选项

HIGH SPEED 最高转速
10.000 Rpm
Included !!

COOLANT PIN THROUGH 内冷通过定位销
可干切
Max 10 bar
可选

DOUBLE OUTPUT 双输出
ER 11 / ER 8M
可选

SPECIAL PITCH 定制销
可选

OUTPUT 输出
Weldon Max Ø 8
侧固式输出
可选

G90-7L

TYPE 1

Code: 9.G90.07L00

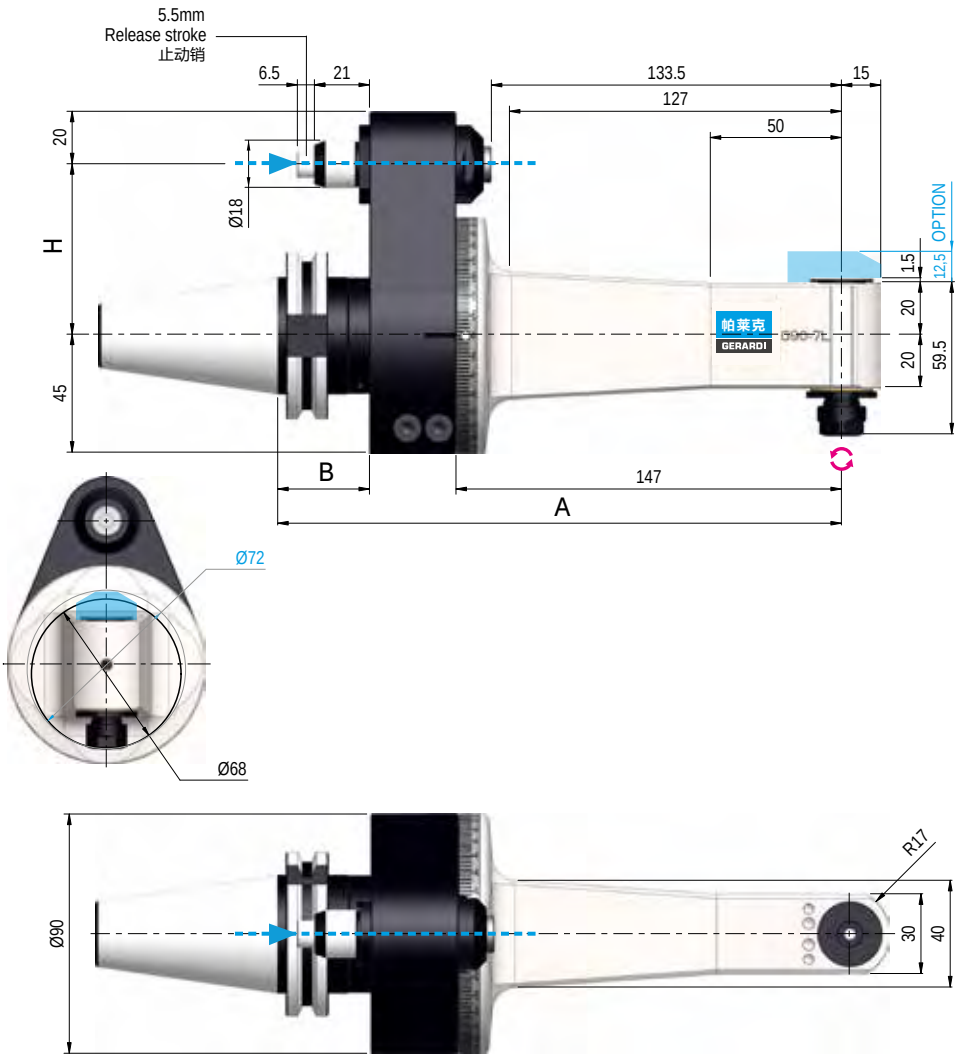

Technical data-技术参数

- Ratio 1:1
- Kg 4,3
- Rpm 10.000
- Ø 7
- N 120
- M 6
- Nm 5
- ER11 Ø1/7

DIRECTION OF ROTATION OPPOSITE TO THE MACHINE SPINDLE - 输出端与主轴驱动刀柄旋转方向相反

Shanks 驱动刀柄	SK DIN 69871			CAT ANSI B5.50		BT MAS 403			HSK DIN 69893			C. ISO 26623		
Size - 规格	30	40	50	40	50	30	40	50	63	80	100	C5	C6	C8
选配	可选	-	-	-	-	可选	-	-	可选	可选	可选	可选		
H Standard 标准	65 / 80		80	65/80	80	65 / 80		80	65 / 80		80	65 / 80		80
H Optional 选配 110	可选			可选		可选			可选			可选		
A	215			215		210	215	221	222		225	218		220
B	35			35		30	35	41	42		45	38		40

Standard Equipment 标准品包含如下:

Special bag - Stop-block - ER nut - Wrenches - Grease tube - Instruction book
专业包装盒 - 制动块 - ER 螺母- 扳手 - 润滑油 - 说明书

PACK & WEIGHT:
包装&重量 Max. Kg

Options - 可选项

HIGH SPEED 最高转速
10.000 Rpm
Included !!

COOLANT PIN THROUGH 内冷通过定位销
DRY RUNNING POSSIBLE 可干切
Max 10 bar
可选

DOUBLE OUTPUT 双输出
ER 11 / ER 8M
可选

SPECIAL PITCH 定制销
可选

OUTPUT 输出
Weldon Max Ø 8
侧固式输出
可选

G90-10

TYPE 1

Code: 9.G90.10000

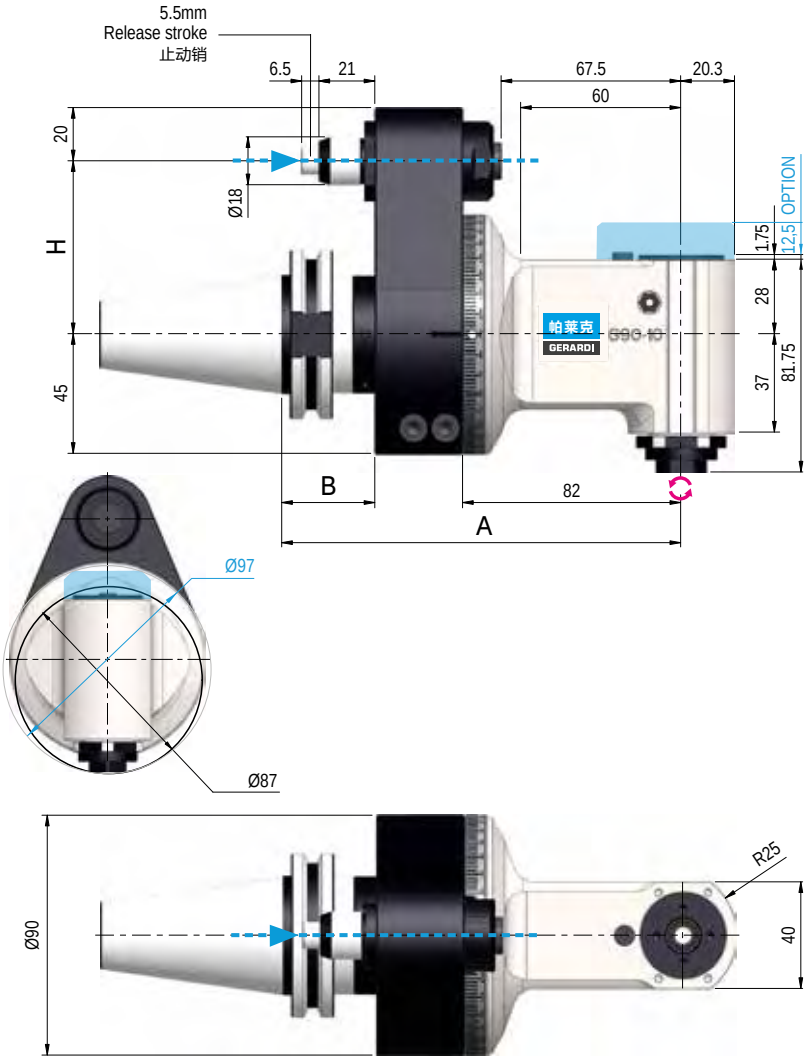

Technical data-技术参数

- Ratio 1:1
- Kg 4,3
- Rpm 10.000
- Ø 10
- N 250
- M 8
- Nm 10
- ER16 Ø1/10

DIRECTION OF ROTATION OPPOSITE TO THE MACHINE SPINDLE - 输出端与主轴驱动刀柄旋转方向相反

Shanks 驱动刀柄	SK DIN 69871			CAT ANSI B5.50		BT MAS 403			HSK DIN 69893			C. ISO 26623		
Size - 规格	30	40	50	40	50	30	40	50	63	80	100	C5	C6	C8
选配	可选	-	-	-	可选	可选	-	-	可选	可选	可选	可选		
H Standard 标准	65 / 80		80	65/80	80	65 / 80		80	65 / 80		80	65 / 80		80
H Optional 选配 110	可选			可选		可选			可选			可选		
A	150			150		145	150	156	157		160	153		155
B	35			35		30	35	41	42		45	38		40

Standard Equipment 标准品包含如下:

Special bag - Stop-block - ER nut - Wrenches - Grease tube - Instruction book
专业包装盒 - 制动块 - ER 螺母- 扳手 - 润滑油 - 说明书

PACK & WEIGHT:
包装&重量 Max. Kg

Options - 可选项

HIGH SPEED 最高转速
10.000 Rpm
Included !!

COOLANT PIN THROUGH 内冷通过定位销
可干切
Max 10 bar
可选

OUTPUT 输出
Weldon Max Ø10 侧固式输出
可选

DOUBLE OUTPUT 双输出
ER16 - ER11 M
可选

SPECIAL PITCH 定制销
可选

COOLANT THROUGH SHANK 主轴中心内冷
不可干切
Max 40 bar
可选

OUTPUT 输出
Toolholder Ø13 芯轴输出
可选

G90-10L

TYPE 1

Code: 9.G90.10L00

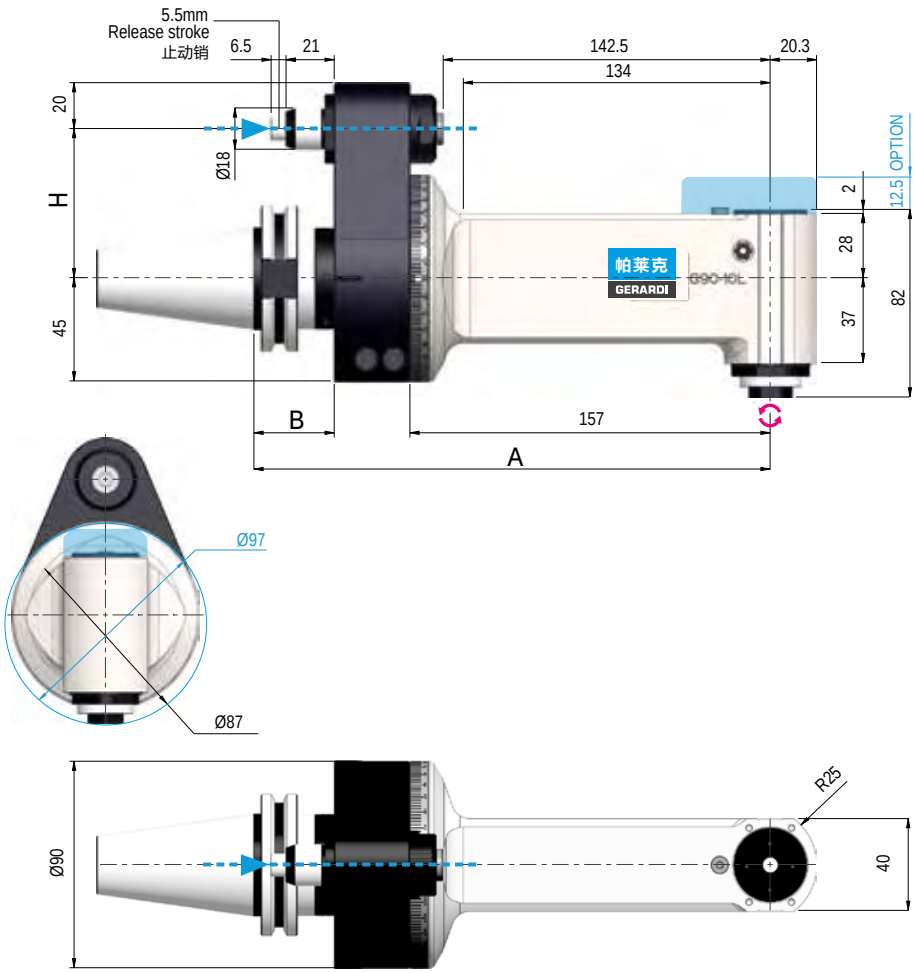

Technical data-技术参数

- Ratio 1:1
- Kg 5,2
- Rpm 10.000
- Ø 10
- N 250
- M 8
- Nm 10
- ER16 Ø1/10

DIRECTION OF ROTATION OPPOSITE TO THE MACHINE SPINDLE - 输出端与主轴驱动刀柄旋转方向相反

Shanks 驱动刀柄	SK DIN 69871			CAT ANSI B5.50		BT MAS 403			HSK DIN 69893			C. ISO 26623		
Size - 规格	30	40	50	40	50	30	40	50	63	80	100	C5	C6	C8
选配	可选	-	-	-	-	可选	-	-	可选	可选	可选	可选		
H Standard 标准	65 / 80		80	65 / 80	80	65 / 80		80	65 / 80		80	65 / 80		80
H Optional 选配 110	可选			可选		可选			可选			可选		
A	225			225		220	225	231	232		235	228		230
B	35			35		30	35	41	42		45	38		40

Standard Equipment 标准品包含如下:

Special bag - Stop-block - ER nut - Wrenches - Grease tube - Instruction book
专业包装盒 - 制动块 - ER 螺母- 扳手 - 润滑油 - 说明书

PACK & WEIGHT:
包装&重量 Max. 10,5 Kg

Options - 可选项

HIGH SPEED 最高转速
10.000 Rpm
Included !!

COOLANT PIN THROUGH 内冷通过定位销
可干切
Max 10 bar
可选

OUTPUT 输出
Weldon Max Ø10 侧固式输出
可选

DOUBLE OUTPUT 双输出
ER16 - ER11 M
可选

SPECIAL PITCH 定制销
可选

COOLANT THROUGH SHANK主轴中心内冷
不可干切
Max 40 bar
可选

OUTPUT 输出
Toolholder Ø13 芯轴输出
可选

G90-16

TYPE 1

Code: 9.G90.16000

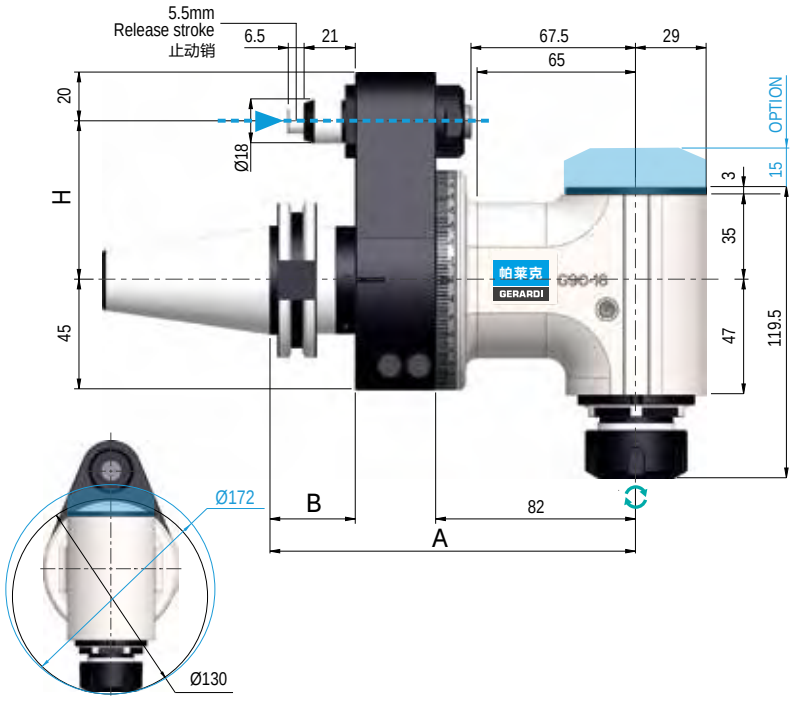

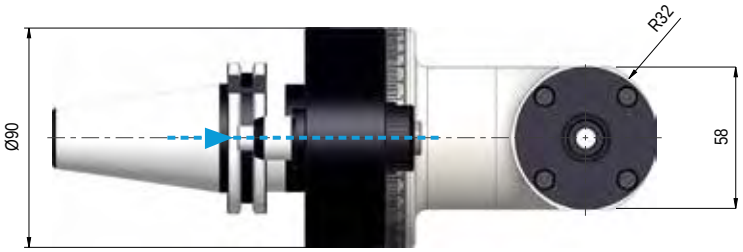

Technical data-技术参数

- Ratio 1:1
- Kg 5,4
- Rpm 8.000
- Ø 16
- N 510
- M 12
- Nm 24
- ER25 Ø1/16

DIRECTION OF ROTATION SAME AS MACHINE SPINDLE - 输出端与主轴驱动刀柄旋转方向相同

Shanks 驱动刀柄	SK DIN 69871		CAT ANSI B5.50		BT MAS 403		HSK DIN 69893			C. ISO 26623		
Size - 规格	40	50	40	50	40	50	63	80	100	C5	C6	C8
选配	-	-	-	-	-	-	可选	可选	可选	可选		
H Standard 标准	65 / 80	80	65 / 80	80	65 / 80	80	65 / 80		80	65 / 80		80
H Optional 选配 110	可选		可选		可选		可选			可选		
A	150		150		150	156	157		160	153		155
B	35		35		35	41	42		45	38		40

Standard Equipment 标准品包含如下:

Special bag - Stop-block - ER nut - Wrenches - Grease tube - Instruction book
专业包装盒 - 制动块 - ER 螺母- 扳手 - 润滑油 - 说明书

PACK & WEIGHT:
包装&重量 Max. 11 Kg

Options - 可选项

HIGH SPEED 最高转速 8.000 Rpm *Included !!*	COOLANT PIN THROUGH 内冷通过定位销 可干切 Max 10 bar 可选	OUTPUT 输出 Weldon Max Ø16 侧固式输出 可选	OUTPUT 输出 Toolholder Ø16 芯轴输出 可选
SPECIAL PITCH 定制销 可选	COOLANT THROUGH SHANK 主轴中心内冷 不可干切 Max 40 bar 可选	OUTPUT 输出 HSK 32 可选	DOUBLE OUTPUT 双输出 ER25 - ER16M 可选

G90-16L

TYPE 1

Code: 9.G90.16L00

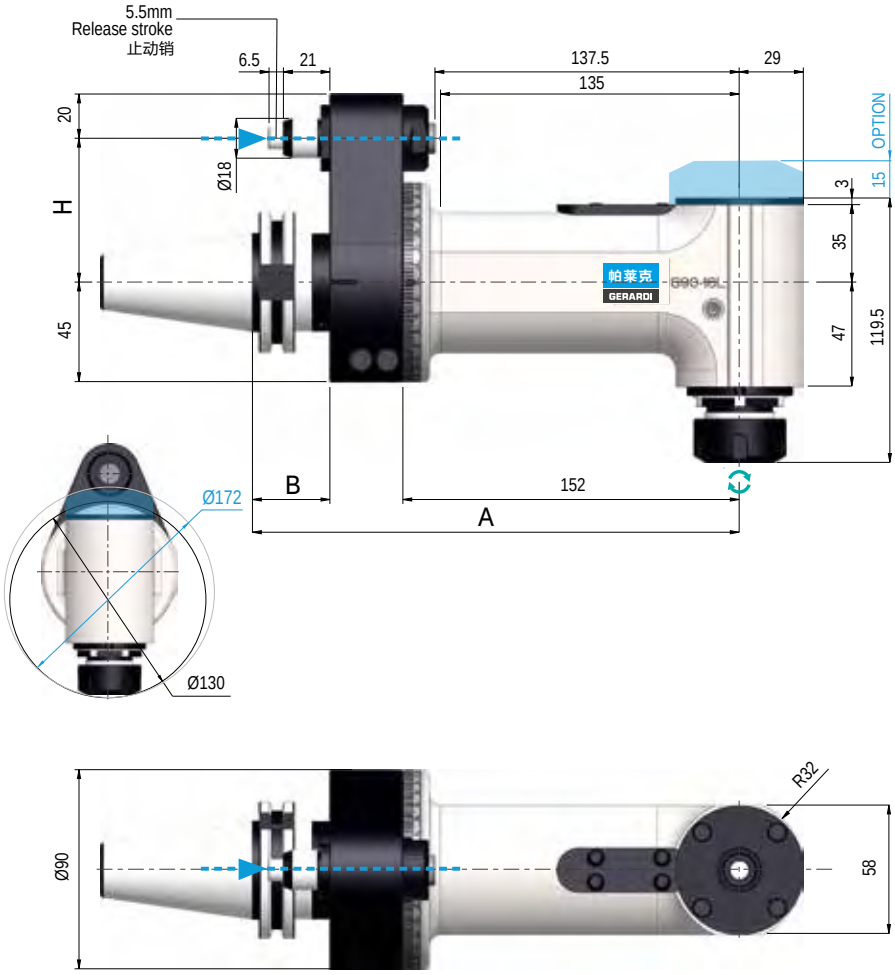

Technical data-技术参数

- Ratio 1:1
- Kg 6,7
- Rpm 8.000
- Ø 16
- N 510
- M 12
- Nm 24
- ER25 Ø1/16

DIRECTION OF ROTATION SAME AS MACHINE SPINDLE - 输出端与主轴驱动刀柄旋转方向相同

Shanks 驱动刀柄	SK DIN 69871		CAT ANSI B5.50		BT MAS 403		HSK DIN 69893			C. ISO 26623		
Size - 规格	40	50	40	50	40	50	63	80	100	C5	C6	C8
选配	-	-	-	-	-	-	可选	可选	可选	可选		
H Standard 标准	65 / 80	80	65 / 80	80	65 / 80	80	65 / 80		80	65 / 80		80
H Optional 选配 110	可选		可选		可选		可选			可选		
A	220		220		220	226	227		230	223		225
B	35		35		35	41	42		45	38		40

Standard Equipment 标准品包含如下:

Special bag - Stop-block - ER nut - Wrenches - Grease tube - Instruction book
专业包装盒 - 制动块 - ER 螺母- 扳手 - 润滑油 - 说明书

PACK & WEIGHT:
包装&重量 Max. Kg

Options - 可选项

HIGH SPEED 最高转速 8.000 Rpm *Included !!*	COOLANT PIN THROUGH 内冷通过定位销 可干切 Max 10 bar 可选	OUTPUT 输出 Weldon Max Ø16 侧固式输出 可选	OUTPUT 输出 Toolholder Ø16 芯轴输出 可选
SPECIAL PITCH 定制销 可选	COOLANT THROUGH SHANK 主轴中心内冷 不可干切 Max 40 bar 可选	OUTPUT 输出 HSK 32 可选	DOUBLE OUTPUT 双输出 ER25 - ER16M 可选

G90-20

TYPE 2

Code: 9.G90.20000

Technical data-技术参数

- Ratio 1:1
- Kg 11
- Rpm 4.000
- Ø 20
- N 1.250
- M 16
- Nm 40
- ER32 Ø2/20

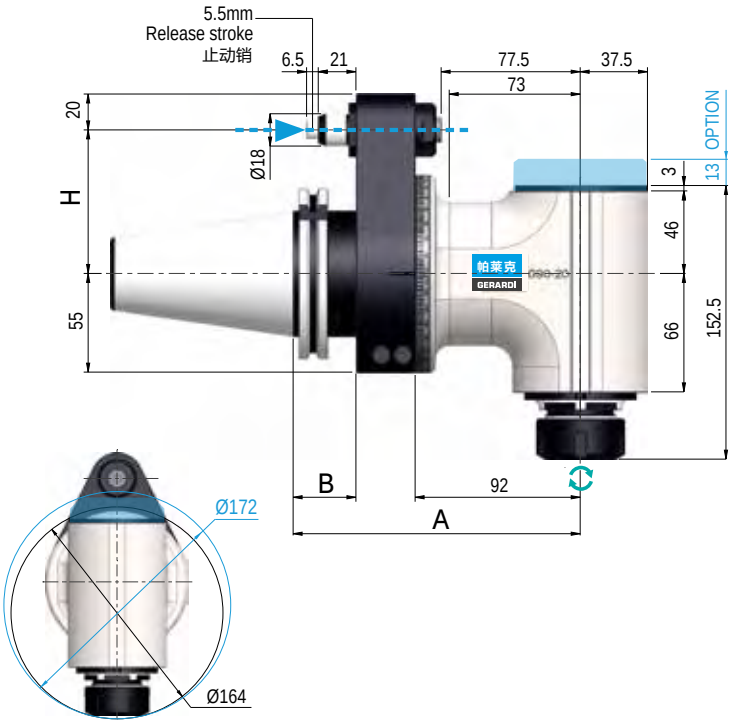

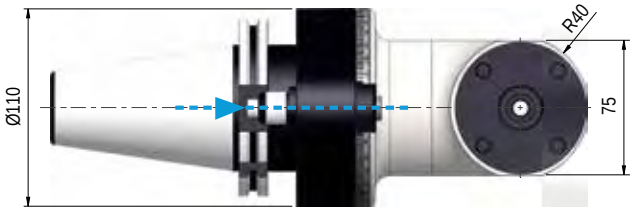

DIRECTION OF ROTATION SAME AS MACHINE SPINDLE - 输出端与主轴驱动刀柄旋转方向相同

Shanks 驱动刀柄	SK DIN 69871	CAT ANSI B5.50	BT MAS 403	HSK DIN 69893			C. ISO 26623	
Size - 规格	50	50	50	63	80	100	C6	C8
选配	-	-	-	可选	可选	可选	可选	
H Standard 标准	80	80	80	80			80	
H Optional 选配 110	可选	可选	可选	可选			可选	
A	160	160	166	167		170	163	165
B	35	35	41	42		45	38	40

Standard Equipment 标准品包含如下:

Special bag - Stop-block - ER nut - Wrenches - Grease tube - Instruction book
专业包装盒 - 制动块 - ER 螺母- 扳手 - 润滑油 - 说明书

PACK & WEIGHT:
包装&重量 Max. Kg

Options - 可选项

HIGH SPEED 最高转速 6.000 Rpm 可选	COOLANT PIN THROUGH 内冷通过定位销 可干切 Max 10 bar 可选	OUTPUT 输出 Weldon Max Ø20 可选	OUTPUT 输出 Toolholder Ø22 芯轴输出 可选	OUTPUT 输出 C4 可选
SPECIAL PITCH 定制销 G90-20/20L 可选	COOLANT THROUGH SHANK 主轴中心内冷 不可干切 40 bar 可选 / 70 bar 可选	OUTPUT 输出 HSK 40 可选	OUTPUT 输出 SK 30 可选	DOUBLE OUTPUT 双输出 ER32 - ER20M 可选

G90-20L

TYPE 2

Code: 9.G90.20L00

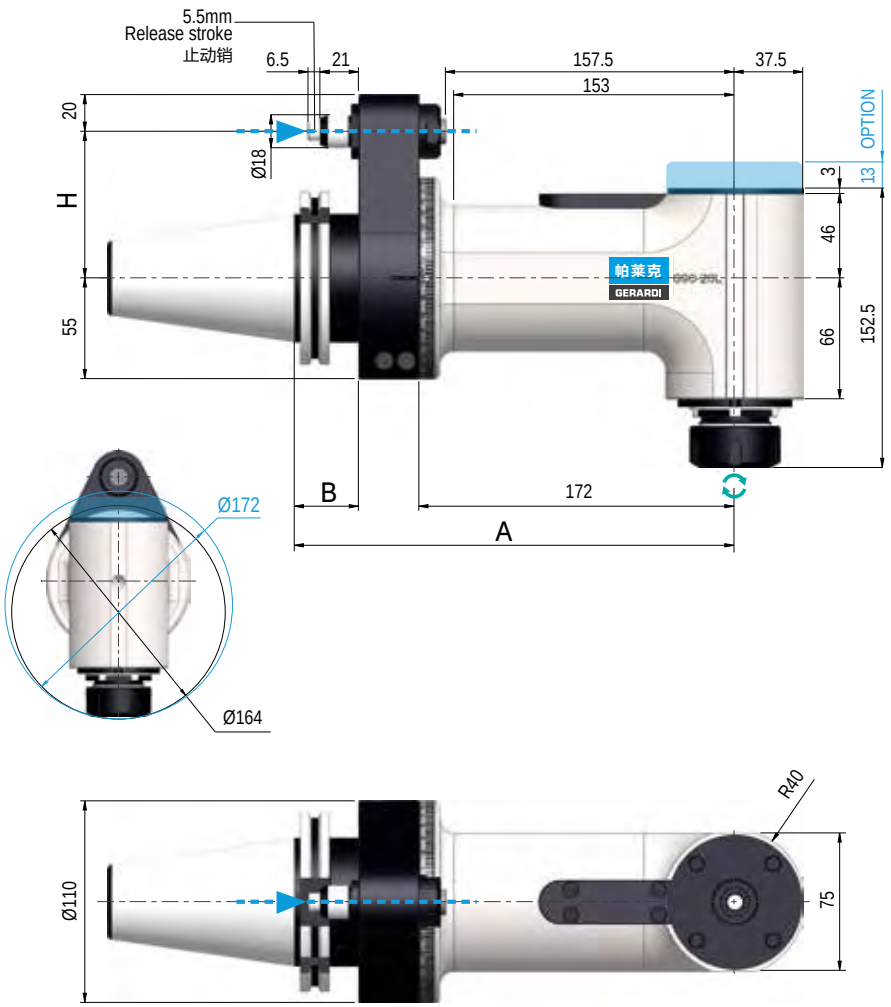

Technical data-技术参数

- Ratio 1:1
- Kg 13,8
- Rpm 4.000
- Ø 20
- N 1.250
- M 16
- Nm 40
- ER32 Ø2/20

DIRECTION OF ROTATION SAME AS MACHINE SPINDLE - 输出端与主轴驱动刀柄旋转方向相同

Shanks 驱动刀柄	SK DIN 69871	CAT ANSI B5.50	BT MAS 403	HSK DIN 69893			C. ISO 26623	
Size - 规格	50	50	50	63	80	100	C6	C8
选配	-	-	-	可选	可选	可选	可选	
H Standard 标准	80	80	80	80			80	
H Optional 选配 110	可选	可选	可选	可选			可选	
A	240	240	246	247		250	243	245
B	35	35	41	42		45	38	40

Standard Equipment 标准品包含如下:

Wood box - Stop-block - ER nut - Wrenches - Grease tube - Instruction book
木箱 - 制动块 - ER 螺母- 扳手 - 润滑油 - 说明书

PACK & WEIGHT:
包装&重量 Max. Kg

Options - 可选项

- HIGH SPEED 最高转速 — 6.000 Rpm — 可选
- COOLANT PIN THROUGH 内冷通过定位销 — 可干切 — Max 10 bar — 可选
- OUTPUT 输出 — Weldon Max Ø20 — 可选
- OUTPUT 输出 — Toolholder Ø22 芯轴输出 — 可选
- OUTPUT 输出 — C4 — 可选
- OUTPUT 输出 — G90-20/20L ER40 — 可选
- COOLANT THROUGH SHANK 主轴中心内冷 — 不可干切 — 40 bar 可选 / 70 bar 可选
- OUTPUT 输出 — HSK 40 — 可选
- OUTPUT 输出 — ISO 30 — 可选
- DOUBLE OUTPUT 双输出 — ER32 - ER20M — 可选

G90-20L/272

TYPE 2

Code: 9.G90.20L00.272

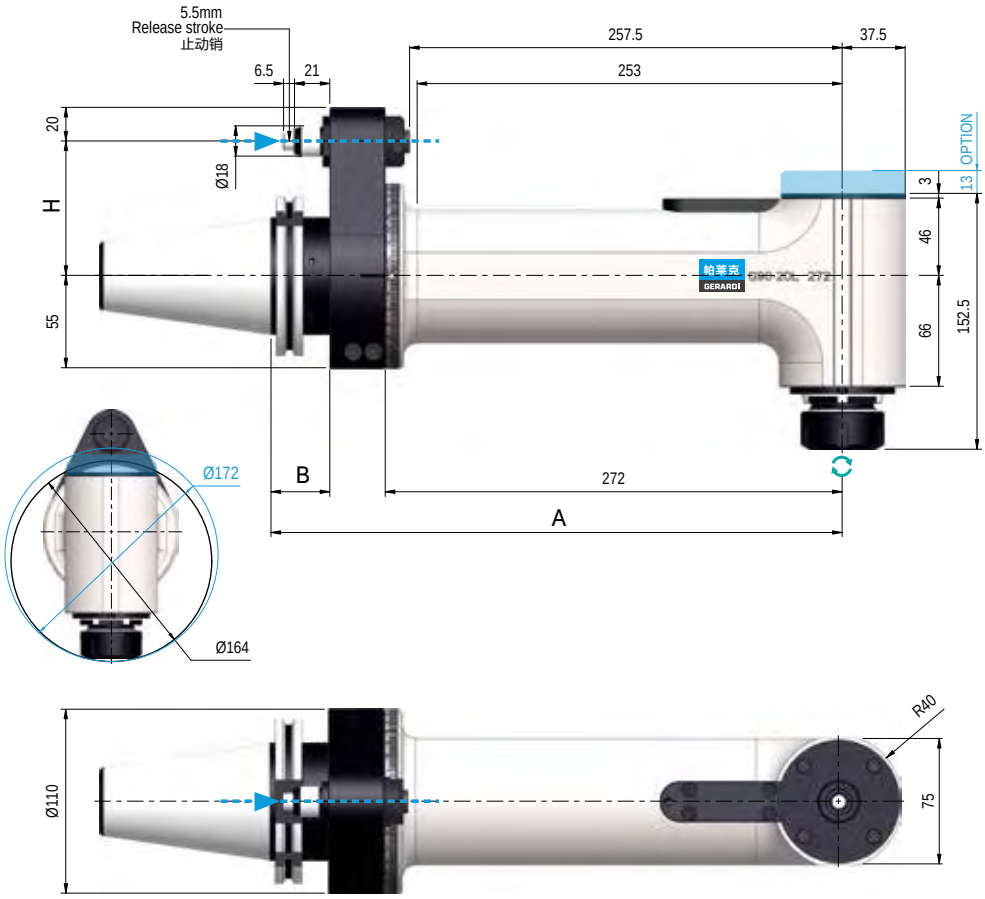

Technical data-技术参数

- Ratio 1:1
- Kg 17
- Rpm 4.000
- Ø 20
- N 1.250
- M 16
- Nm 40
- ER32 Ø2/20

DIRECTION OF ROTATION SAME AS MACHINE SPINDLE - 输出端与主轴驱动刀柄旋转方向相同

Shanks 驱动刀柄	SK DIN 69871	CAT ANSI B5.50	BT MAS 403	HSK DIN 69893			C. ISO 26623	
Size - 规格	50	50	50	63	80	100	C6	C8
选配	-	-	-	可选	可选	可选	可选	
H Standard 标准	80	80	80	80			80	
H Optional 选配 110	可选	可选	可选	可选			可选	
A	340	340	346	347		350	343	345
B	35	35	41	42		45	38	40

Standard Equipment 标准品包含如下:

Wood box - Stop-block - ER nut - Wrenches - Grease tube - Instruction book
木箱 - 制动块 - ER 螺母 - 扳手 - 润滑油 - 说明书

PACK & WEIGHT:
包装&重量 Max. Kg

Options - 可选项

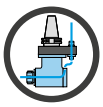

COOLANT PIN THROUGH
可干切
Max 10 bar
可选

OUTPUT 输出
C4
可选

OUTPUT 输出
Weldon Max Ø20
侧固式输出
可选

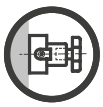

OUTPUT 输出
Toolholder Ø22
芯轴输出
可选

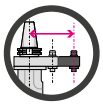

SPECIAL PITCH 定制销
可选

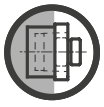

OUTPUT 输出
HSK 40
可选

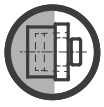

OUTPUT 输出
ISO 30
可选

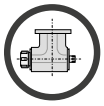

DOUBLE OUTPUT 双输出
ER32 - ER20M
可选

G90-30

TYPE 3

Code: 9.G90.30000

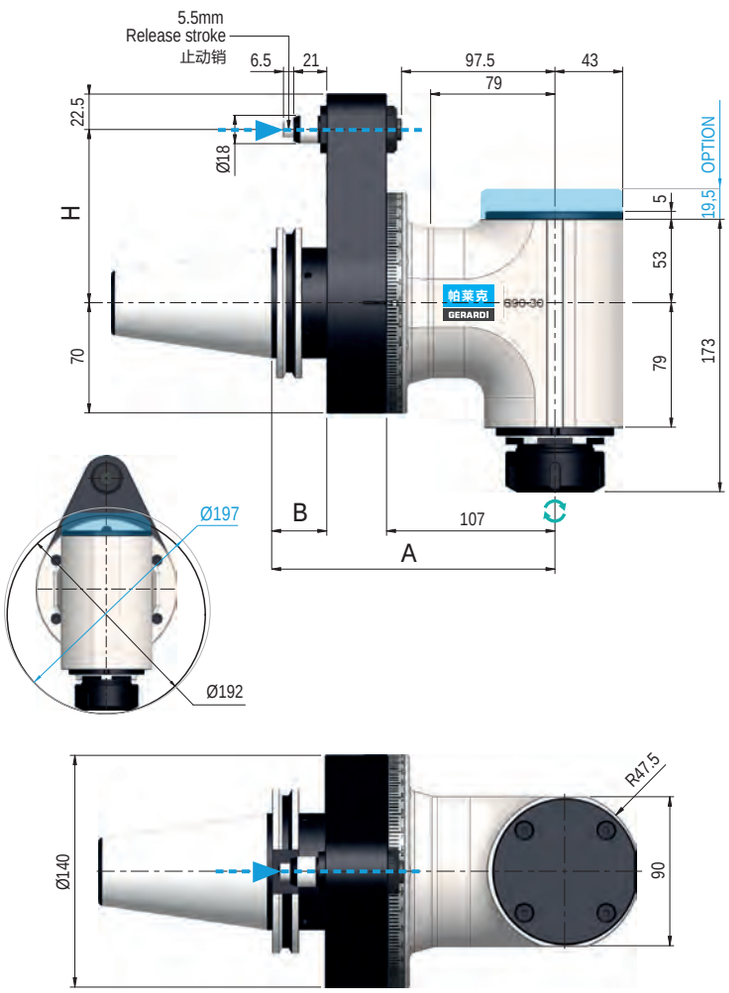

Technical data-技术参数

- Ratio 1:1
- Kg 17
- Rpm 4.000
- Ø 30
- N 1.750
- M 20
- Nm 75
- ER40 Ø3/30

DIRECTION OF ROTATION SAME AS MACHINE SPINDLE - 输出端与主轴驱动刀柄旋转方向相同

Shanks 驱动刀柄	SK DIN 69871	CAT ANSI B5.50	BT MAS 403	HSK DIN 69893		C. ISO 26623
Size - 规格	50	50	50	80	100	C8
选配	-	-	-	可选	可选	可选
H Standard 标准	110	110	110	110		110
A	180	180	186	187	190	185
B	35	35	41	42	45	40

Standard Equipment 标准品包含如下:

Wood box - Stop-block - ER nut - Wrenches - Grease tube - Instruction book
木箱 - 制动块 - ER 螺母- 扳手 - 润滑油 - 说明书

PACK & WEIGHT:
包装&重量 Max. Kg

Options - 可选项

HIGH SPEED 最高转速 6.000 Rpm 可选	COOLANT PIN THROUGH 内冷通过定位销 可干切 Max 10 bar 可选	OUTPUT 输出 Weldon Max Ø25 可选	OUTPUT 输出 Toolholder Ø27 芯轴输出 可选	OUTPUT 输出 ISO 30 可选
SPECIAL PITCH 定制销 可选	COOLANT THROUGH SHANK 主轴中心内冷 不可干切 30 bar 可选 / 70 bar 可选	OUTPUT 输出 HSK 40 可选	DOUBLE OUTPUT 双输出 ER40 - ER25M 可选	OUTPUT 输出 C4 可选

G90-30L

TYPE 3

Code: 9.G90.30L00

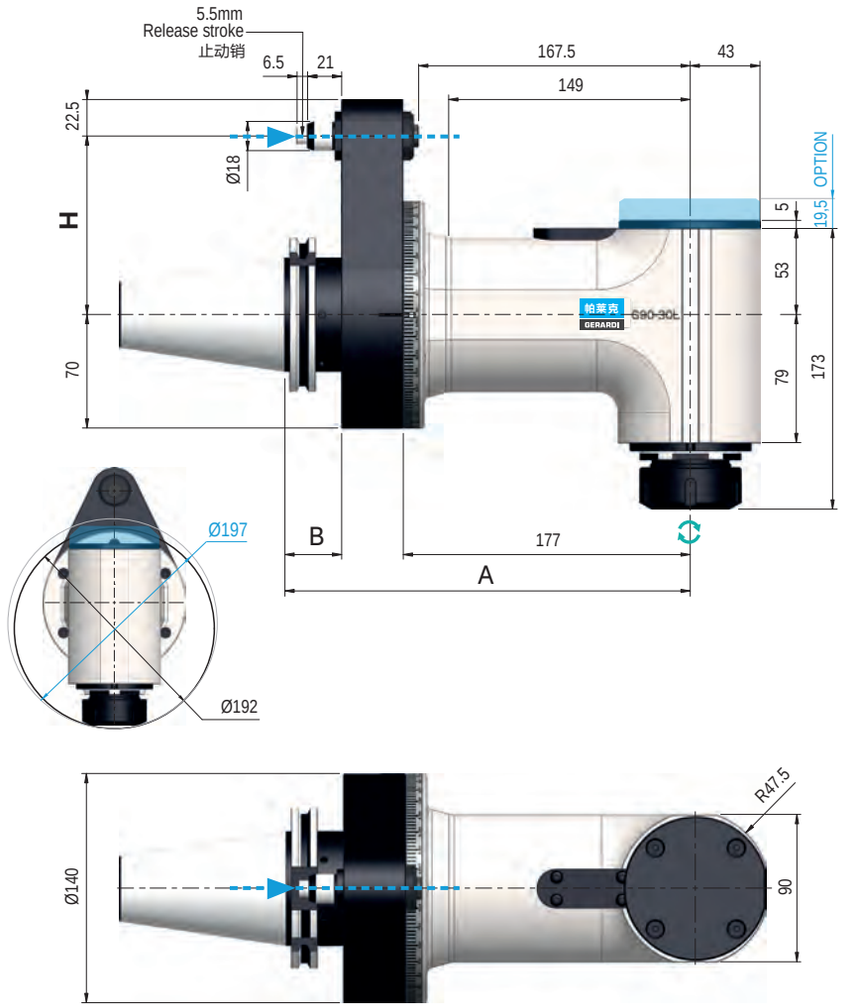

Technical data-技术参数

- Ratio 1:1
- Kg 20
- Rpm 4.000
- Ø 30
- N 1.750
- M 20
- Nm 75
- ER40 Ø3/30

DIRECTION OF ROTATION SAME AS MACHINE SPINDLE - 输出端与主轴驱动刀柄旋转方向相同

Shanks 驱动刀柄	SK DIN 69871	CAT ANSI B5.50	BT MAS 403	HSK DIN 69893		C. ISO 26623
Size - 规格	50	50	50	80	100	C8
选配	-	-	-	可选	可选	可选
H Standard 标准 Ø18	110	110	110	110		110
A	250	250	256	257	260	255
B	35	35	41	42	45	40

Standard Equipment 标准品包含如下:

Wood box - Stop-block - ER nut - Wrenches - Grease tube - Instruction book
木箱 - 制动块 - ER 螺母 - 扳手 - 润滑油 - 说明书

PACK & WEIGHT:
包装&重量 Max. Kg

Options - 可选项

HIGH SPEED 最高转速 6.000 Rpm 可选	COOLANT PIN THROUGH 内冷通过定位销 可干切 Max 10 bar 可选	OUTPUT 输出 Weldon Max Ø25 可选	OUTPUT 输出 Toolholder Ø27 芯轴输出 可选	OUTPUT 输出 ISO 30 可选
SPECIAL PITCH 定制销 可选	COOLANT THROUGH SHANK 主轴中心内冷 不可干切 30 bar 可选 / 70 bar 可选	OUTPUT 输出 HSK 40 可选	DOUBLE OUTPUT 双输出 ER40 - ER25M 可选	OUTPUT 输出 C4 可选

G90-S40

TYPE 4

Code: 9.G90.S4000

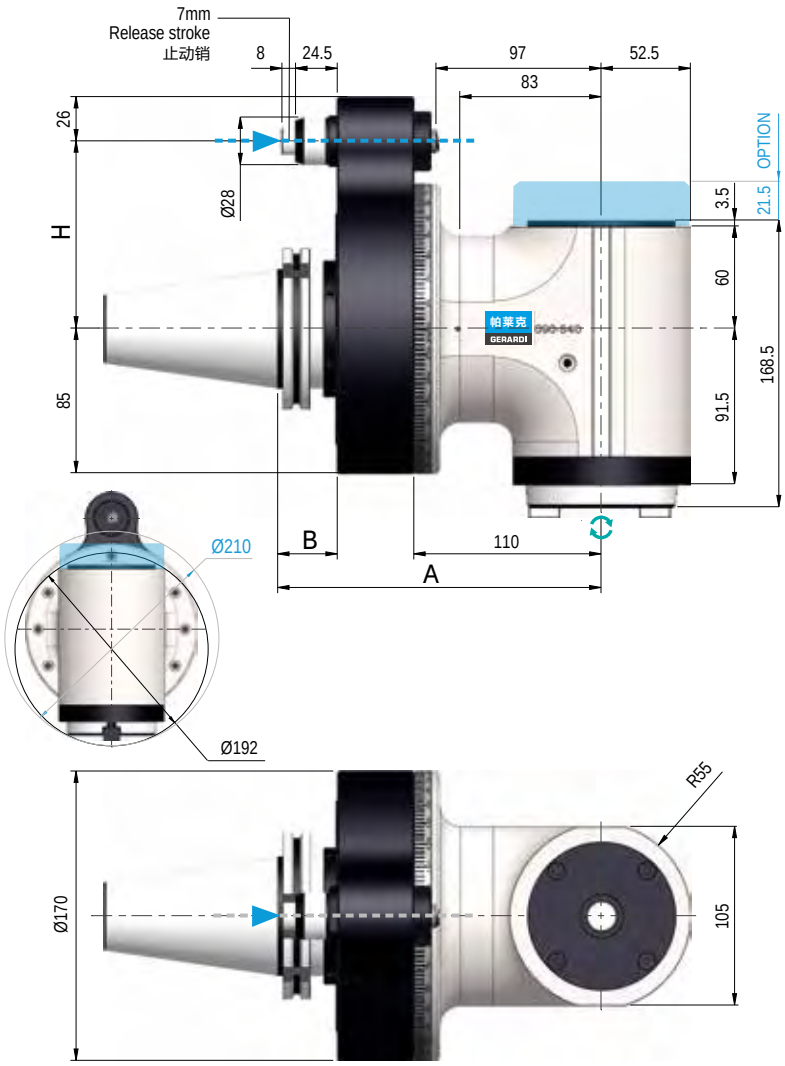

Technical data-技术参数

- Ratio 1:1
- Kg 22
- Rpm 4.000
- Ø 26
- N 1.800
- M 20
- Nm 140
- ISO 40 / CAT / BT40

DIRECTION OF ROTATION SAME AS MACHINE SPINDLE - 输出端与主轴驱动刀柄旋转方向相同

Shanks 驱动刀柄	SK DIN 69871	CAT ANSI B5.50	BT MAS 403	HSK DIN 69893		C. ISO 26623
Size - 规格	50	50	50	80	100	C8
选配	-	-	-	可选	可选	可选
H Standard 标准 Ø28	110	110	110	110		110
A	190	190	196	197	200	195
B	35	35	41	42	45	40

Standard Equipment 标准品包含如下:

Wood box - Stop-block - ER nut - Wrenches - Grease tube - Instruction book
木箱 - 制动块 - ER 螺母- 扳手 - 润滑油 - 说明书

PACK & WEIGHT:
包装&重量 Max. Kg

Options - 可选项

HIGH SPEED 最高转速 5.000 Rpm 可选	COOLANT PIN THROUGH 内冷通过定位销 可干切 Max 10 bar 可选	OUTPUT 输出 Weldon Max Ø26 侧固式输出 可选	OUTPUT 输出 Toolholder Ø32 芯轴输出 可选
SPECIAL PITCH 定制销 可选	COOLANT THROUGH SHANK 主轴中心内冷 不可干切 30 bar 可选 / 70 bar 可选	OUTPUT 输出 HSK 63 可选	OUTPUT 输出 C4 可选 / C5 可选

G90-S40L

TYPE 4

Code: 9.G90.S40L00

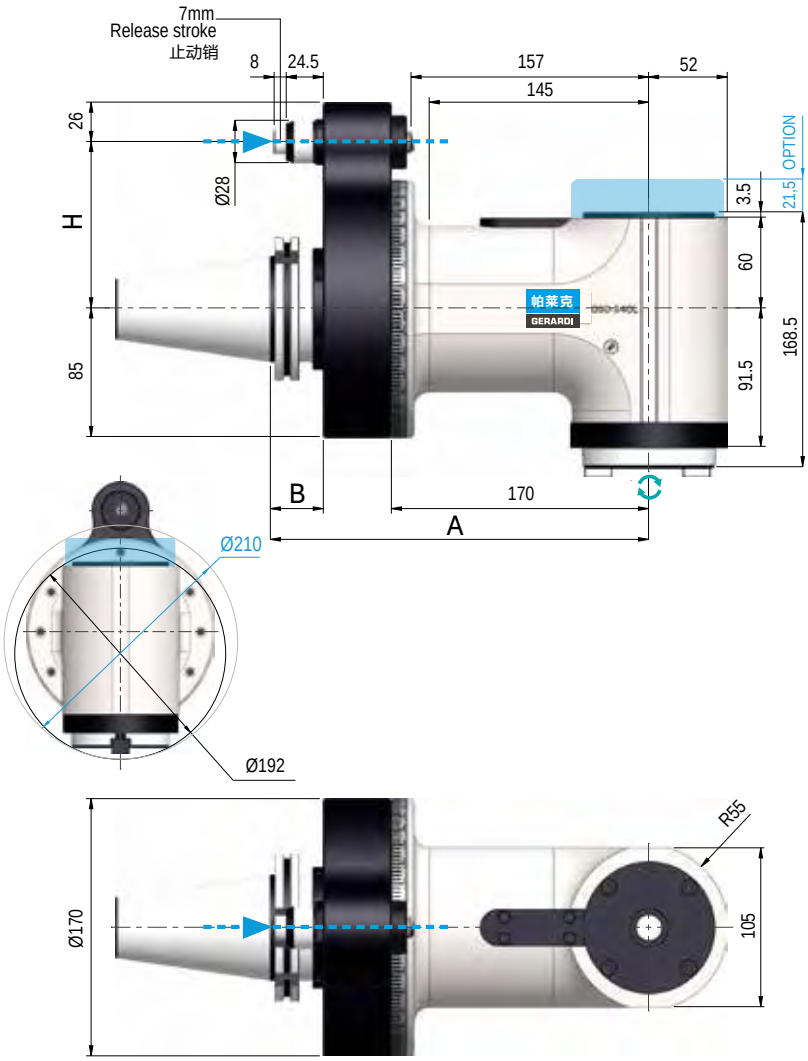

Technical data-技术参数

- Ratio 1:1
- Kg 26,2
- Rpm 4.000
- Ø 26
- N 1.800
- M 20
- Nm 140
- ISO 40 / CAT / BT40

DIRECTION OF ROTATION SAME AS MACHINE SPINDLE - 输出端与主轴驱动刀柄旋转方向相同

Shanks 驱动刀柄	SK DIN 69871	CAT ANSI B5.50	BT MAS 403	HSK DIN 69893		C. ISO 26623
Size - 规格	50	50	50	80	100	C8
选配	-	-	-	可选	可选	可选
H Standard 标准 Ø28	110	110	110	110		110
A	190	190	196	197	200	195
B	35	35	41	42	45	40

Standard Equipment 标准品包含如下:

Wood box - Stop-block - ER nut - Wrenches - Grease tube- Instruction book
木箱 - 制动块 - ER 螺母- 扳手 - 润滑油- 说明书

PACK & WEIGHT:
包装&重量 Max. Kg

Options - 可选项

HIGH SPEED 最高转速 5.000 Rpm 可选	COOLANT PIN THROUGH 内冷通过定位销 可干切 Max 10 bar 可选	OUTPUT 输出 Weldon Max Ø26 侧固式输出 可选	OUTPUT 输出 Toolholder Ø32 芯轴输出 可选
SPECIAL PITCH 定制销 可选	COOLANT THROUGH SHANK 主轴中心内冷 不可干切 30 bar 可选 / 70 bar 可选	OUTPUT 输出 HSK 63 可选	OUTPUT 输出 C4 可选 / C5 可选

G90-S40L/280 TYPE 4

Code: 9.G90.S40L0.280

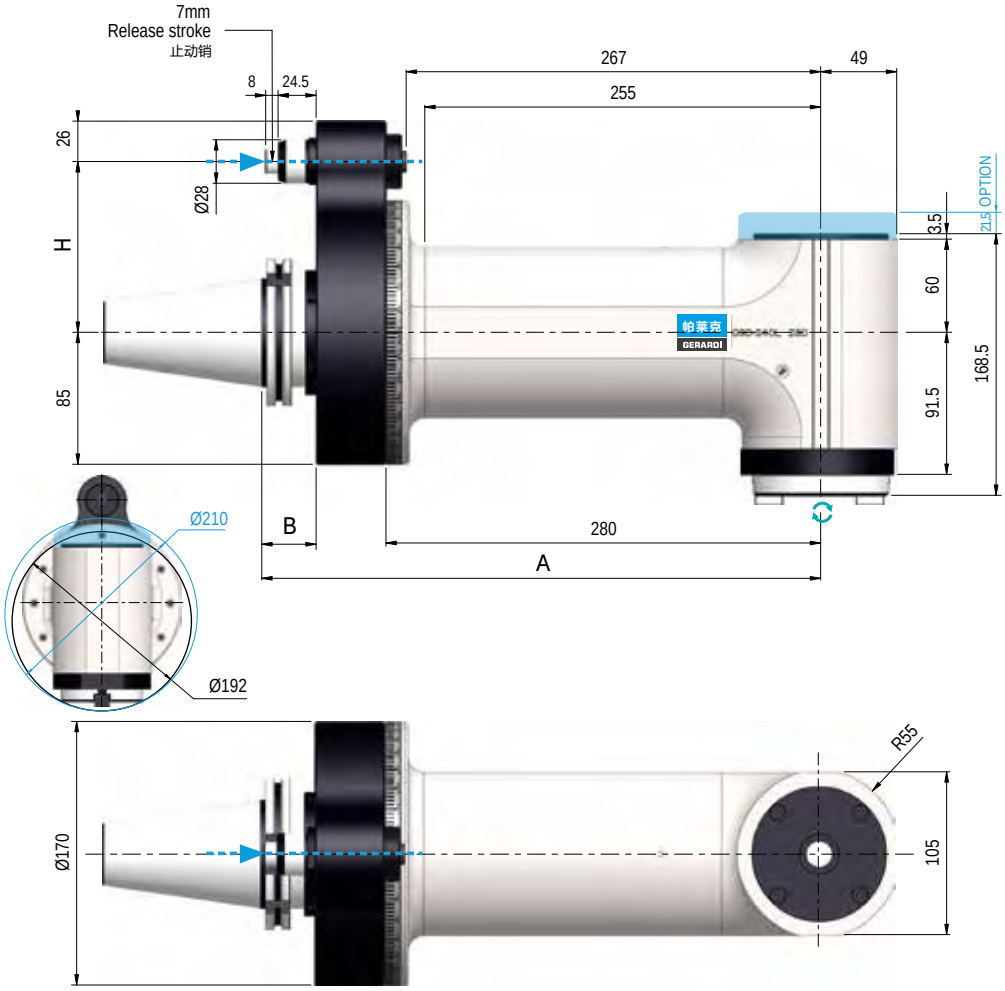

Technical data-技术参数

- Ratio 1:1
- Kg 32,4
- Rpm 4.000
- Ø 26
- N 1.800
- M 20
- Nm 140
- ISO/BT/ CAT 40

DIRECTION OF ROTATION SAME AS MACHINE SPINDLE - 输出端与主轴驱动刀柄旋转方向相同

Shanks 驱动刀柄	SK DIN 69871	CAT ANSI B5.50	BT MAS 403	HSK DIN 69893	C. ISO 26623
Size - 规格	50	50	50	100	C8
选配	-	-	-	可选	可选
H Standard 标准 Ø28	110	110	110	110	110
A	360	360	366	370	365
B	35	35	41	45	40

Standard Equipment 标准品包含如下:

Wood box - Stop-block - ER nut - Wrenches - Grease tube - Instruction book
木箱 - 制动块 - ER 螺母- 扳手 - 润滑油 - 说明书

PACK & WEIGHT:
包装&重量 Max. Kg

Options - 可选项

HIGH SPEED 最高转速 5.000 Rpm 可选	COOLANT PIN THROUGH 内冷通过定位销 可干切 Max 10 bar 可选	OUTPUT 输出 Weldon Max Ø26 侧固式输出 可选	OUTPUT 输出 Toolholder Ø32 芯轴输出 可选
SPECIAL PITCH 定制销 可选	COOLANT THROUGH SHANK 主轴中心内冷 不可干切 30 bar 可选 / 70 bar 可选	OUTPUT 输出 HSK 63 可选	OUTPUT 输出 C4 可选 / C5 可选

GMU-13

TYPE 0

Code: 9.GMU.13000

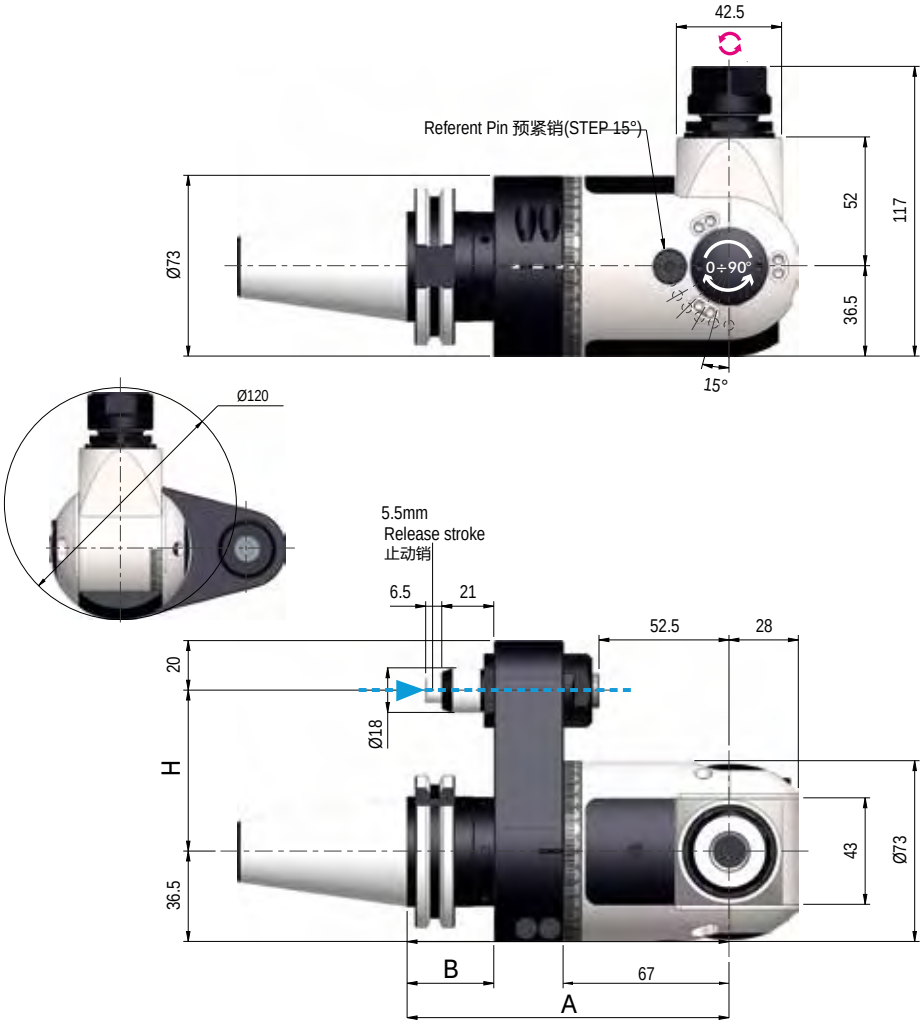

Technical data-技术参数

- Ratio 1:1
- Kg 4,2
- Rpm 4.000
- Ø 13
- N 450
- M 10
- Nm 6
- ER-20 Ø1/13

DIRECTION OF ROTATION OPPOSITE TO THE MACHINE SPINDLE - 输出端与主轴驱动刀柄旋转方向相反

Shanks 驱动刀柄	SK DIN 69871		CAT ANSI B5.50		BT MAS 403		HSK DIN 69893			C. ISO 26623		
Size - 规格	40	50	40	50	40	50	63	80	100	C5	C6	C8
选配	-	-	-	-	-	-	可选	可选	可选	可选		
H Standard 标准	65 / 80	80	65 / 80	80	65 / 80	80	65 / 80		80	65 / 80		80
H Optional 选配 110	可选		可选		可选		可选			可选		
A	130		130		130	136	137		140	133		135
B	35		35		35	41	42		45	38		40

Standard Equipment 标准品包含如下:

Special bag - Stop-block - ER nut - Wrenches - Grease tube - Instruction book
专业包装盒 - 制动块 - ER 螺母- 扳手 - 润滑油 - 说明书

PACK & WEIGHT:
包装&重量 Max. Kg

Options - 可选项

HIGH SPEED 最高转速
8.000 Rpm
可选

OUTPUT 输出
Weldon Max Ø 16
侧固式输出
可选

SPECIAL PITCH 定制销
可选

QUICK POSITIONING PIN 快速定位销
Customized angles 定制角度
可选

GMU-13L

TYPE 0

Code: 9.GMU.13L00

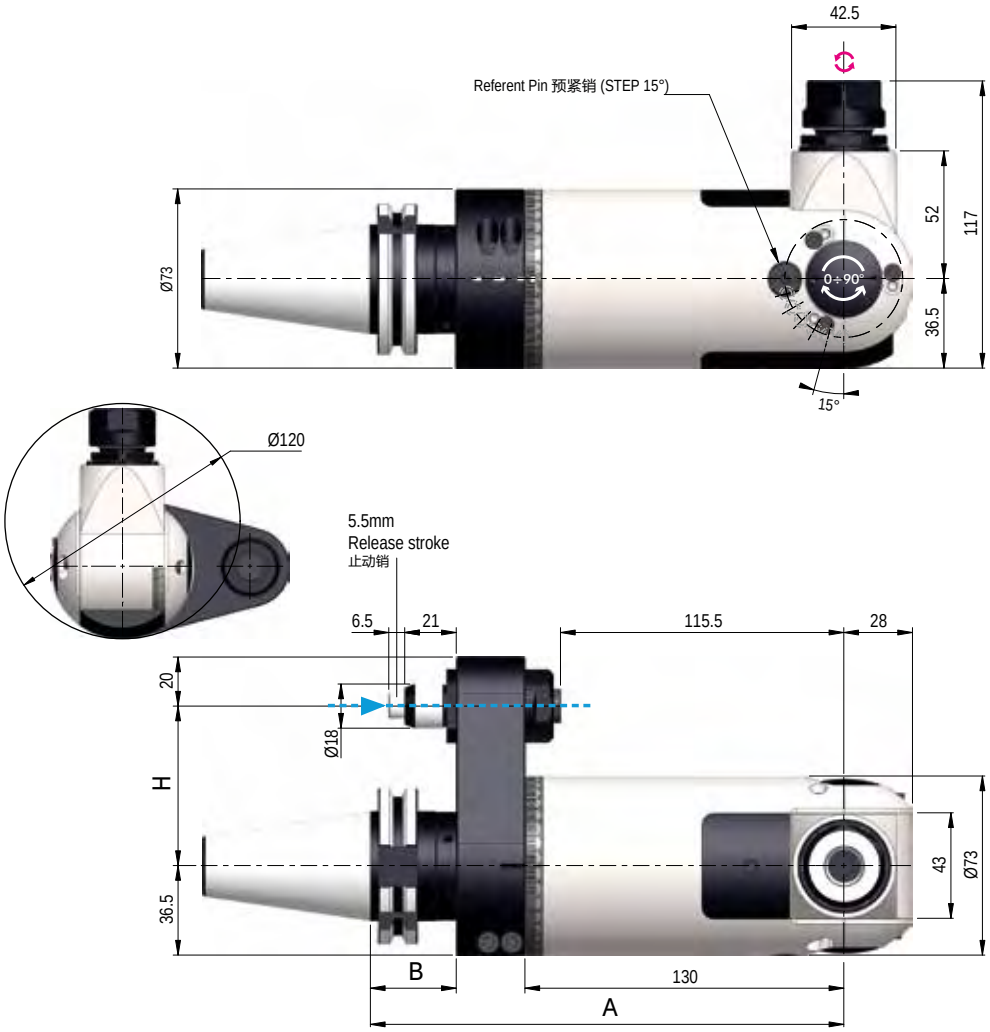

Technical data-技术参数

- Ratio 1:1
- Kg 6,3
- Rpm 4.000
- Ø 13
- N 450
- M 10
- Nm 6
- ER-20 Ø1/13

DIRECTION OF ROTATION OPPOSITE TO THE MACHINE SPINDLE - 输出端与主轴驱动刀柄旋转方向相反

Shanks 驱动刀柄	SK DIN 69871			CAT ANSI B5.50			BT MAS 403			HSK DIN 69893			C. ISO 26623		
Size - 规格	30	40	50	30	40	50	30	40	50	63	80	100	C5	C6	C8
选配	-	-	-	-	-	-	-	-	-	可选	可选	可选	可选		
H Standard 标准	65 / 80		80	65 / 80		80	65 / 80		80	65 / 80		80	65 / 80		80
H Optional 选配 110	可选			可选			可选			可选			可选		
A	193			193			188	193	199	200		203	196		198
B	35			35			30	35	41	42		45	38		40

Standard Equipment 标准品包含如下:

Wood box - Stop-block - ER nut - Wrenches - Grease tube - Instruction book
木箱 - 制动块 - ER 螺母- 扳手 - 润滑油 - 说明书

PACK & WEIGHT:
包装&重量 Max. Kg

Options - 可选项

HIGH SPEED 最高转速
8.000 Rpm
可选

OUTPUT 输出
Weldon Max Ø20 侧固式输出
可选

SPECIAL PITCH 定制销
可选

QUICK POSITIONING PIN 快速定位销
Customized angles 定制角度
可选

GMU-16

TYPE 1

Code: 9.GMU.16000

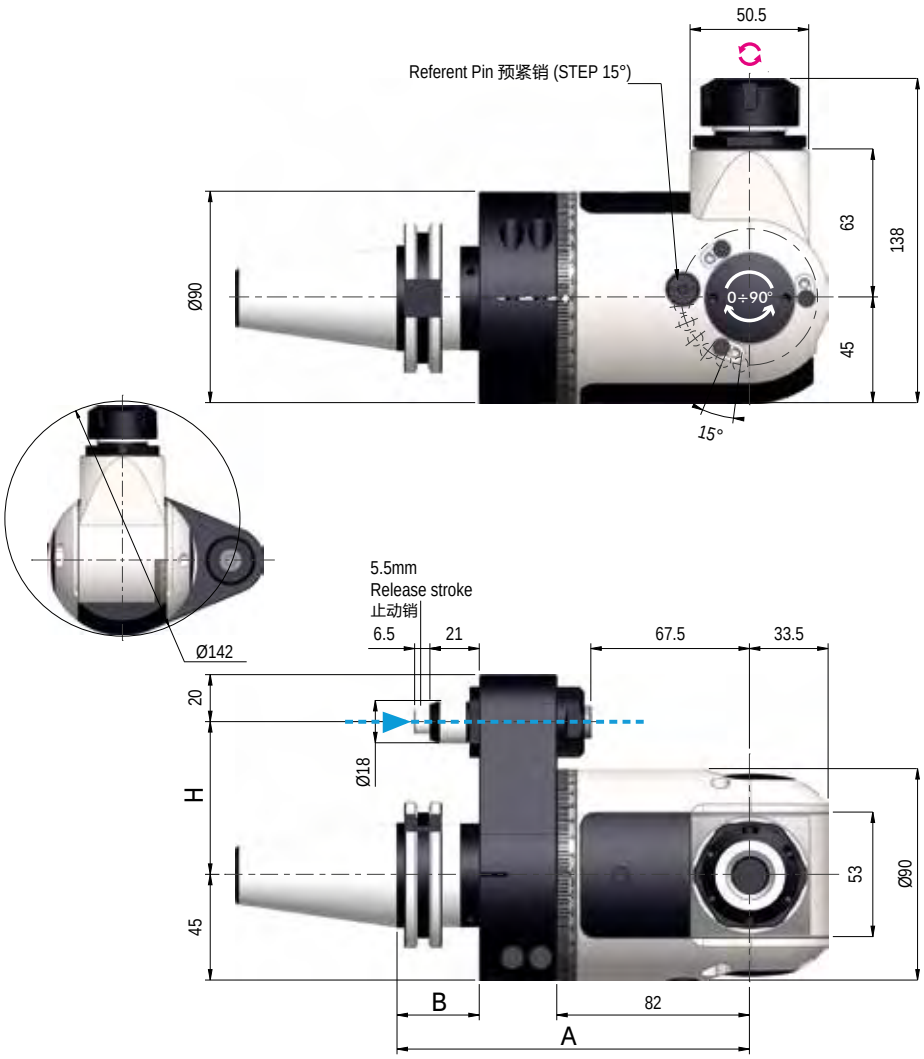

Technical data-技术参数

- Ratio 1:1
- Kg 6,8
- Rpm 4.000
- Ø 16
- N 480
- M 12
- Nm 18
- ER-25 Ø1/16

DIRECTION OF ROTATION OPPOSITE TO THE MACHINE SPINDLE - 输出端与主轴驱动刀柄旋转方向相反

Shanks 驱动刀柄	SK DIN 69871		CAT ANSI B5.50		BT MAS 403		HSK DIN 69893			C. ISO 26623		
Size - 规格	40	50	40	50	40	50	63	80	100	C5	C6	C8
选配	-	-	-	-	-	-	可选	可选	可选	可选		
H Standard 标准	65 / 80	80	65 / 80	80	65 / 80	80	65 / 80		80	65 / 80		80
H Optional 选配 110	可选		可选		可选		可选			可选		
A	150		150		150	156	157		160	153		155
B	35		35		35	41	42		45	38		40

Standard Equipment 标准品包含如下:

Special bag - Stop-block - ER nut - Wrenches - Grease tube - Instruction book
专业包装盒 - 制动块 - ER 螺母- 扳手 - 润滑油 - 说明书

PACK & WEIGHT:
包装&重量 Max.12,5 Kg

Options - 可选项

HIGH SPEED 最高转速
6.000 Rpm
可选

OUTPUT 输出
Weldon Max Ø 16
侧固式输出
可选

SPECIAL PITCH 定制销
可选

QUICK POSITIONING PIN 快速定位销
Customized angles 定制角度
可选

GMU-20

TYPE 2

Code: 9.GMU.20000

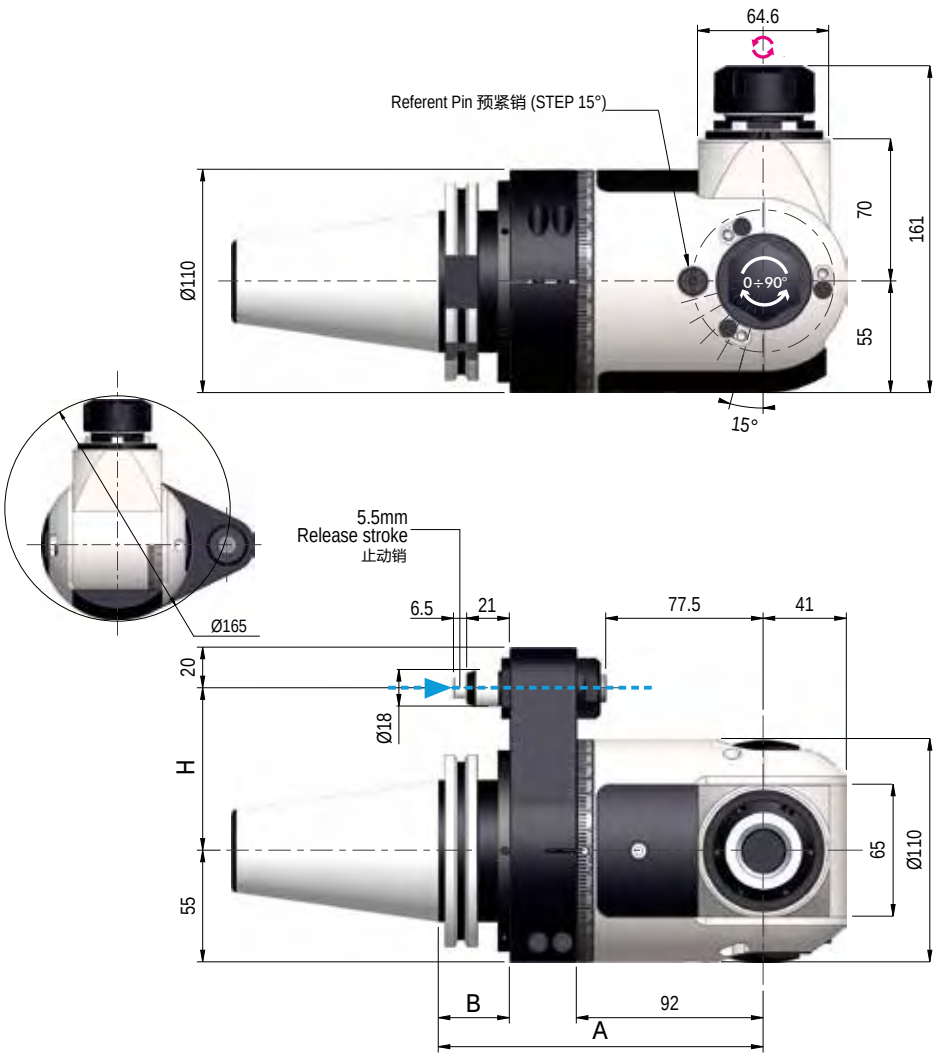

Technical data-技术参数

- Ratio 1:1
- Kg 13
- Rpm 4.000
- Ø 20
- N 715
- M 16
- Nm 32
- ER-32 Ø2/20

DIRECTION OF ROTATION OPPOSITE TO THE MACHINE SPINDLE - 输出端与主轴驱动刀柄旋转方向相反

Shanks 驱动刀柄	SK DIN 69871	CAT ANSI B5.50	BT MAS 403	HSK DIN 69893		C. ISO 26623	
Size - 规格	50	50	50	80	100	C6	C8
选配	-	-	-	可选	可选	可选	
H Standard 标准	80	80	80	80		80	
H Optional 选配 110	可选	可选	可选	可选		可选	
A	160	160	166	167	170	163	165
B	35	35	41	42	45	38	40

Standard Equipment 标准品包含如下:

Special bag - Stop-block - ER nut - Wrenches - Grease tube - Instruction book
专业包装盒 - 制动块 - ER 螺母- 扳手 - 润滑油 - 说明书

PACK & WEIGHT:
包装&重量 Max. Kg

Options - 可选项

HIGH SPEED 最高转速
6.000 Rpm
可选

OUTPUT 输出
Weldon Max Ø20 侧固式输出
可选

SPECIAL PITCH 定制销
可选

QUICK POSITIONING PIN 快速定位销
Customized angles 定制角度
可选

G90-16-2U

TYPE 1

Code: 9.G90.162U0

NEW

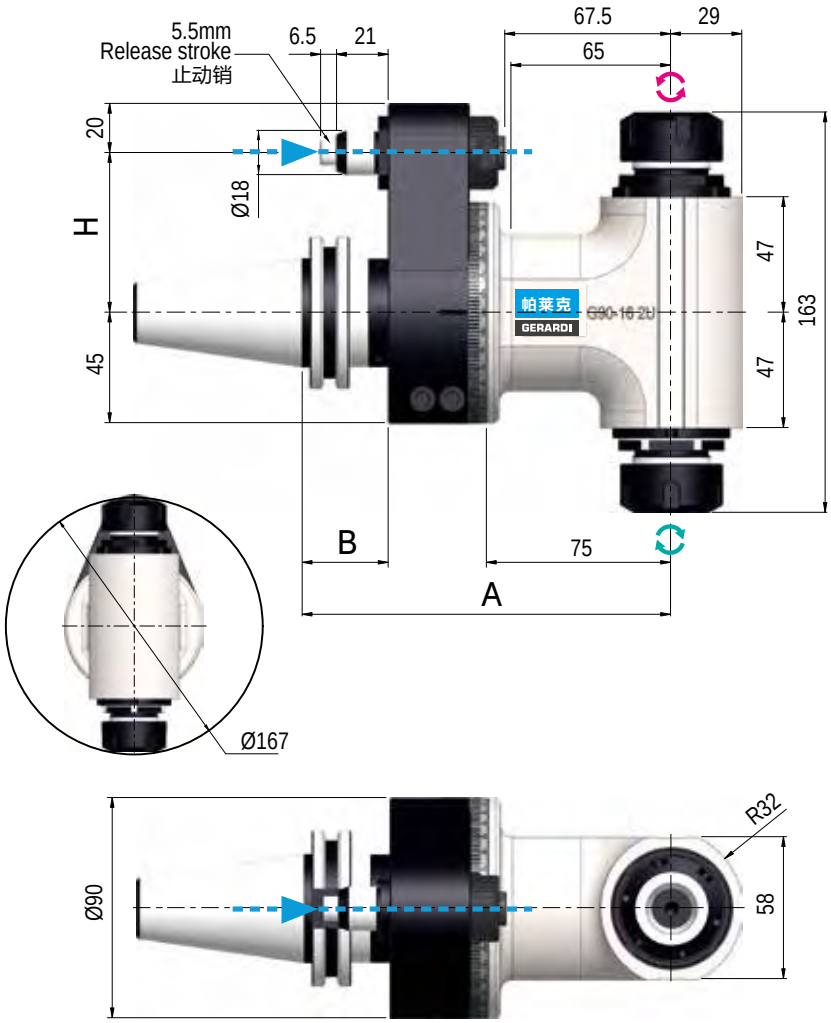

Technical data-技术参数

- Ratio 1:1
- Kg 6,4
- Rpm 4.000
- Ø 16
- N 510
- M 12
- Nm 24
- ER-25 Ø1/16

DIRECTION OF ROTATION OPPOSITE TO THE MACHINE SPINDLE - 输出端与主轴驱动刀柄旋转方向相反
DIRECTION OF ROTATION SAME AS MACHINE SPINDLE - 输出端与主轴驱动刀柄旋转方向相同

Shanks 驱动刀柄	SK DIN 69871		CAT ANSI B5.50		BT MAS 403		HSK DIN 69893			C. ISO 26623		
Size - 规格	40	50	40	50	40	50	63	80	100	C5	C6	C8
选配	-	-	-	-	-	-	可选	可选	可选	可选		
H Standard 标准	65 / 80	80	65 / 80	80	65 / 80	80	65 / 80		80	65 / 80		80
H Optional 选配 110	可选		可选		可选		可选			可选		
A	150		150		150	156	157		160	153		155
B	35		35		35	41	42		45	38		40

Standard Equipment 标准品包含如下:

Special bag - Stop-block - ER nut - Wrenches - Grease tube - Instruction book
专业包装盒 - 制动块 - ER 螺母- 扳手 - 润滑油 - 说明书

PACK & WEIGHT:
包装&重量 Max. Kg

Options - 可选项

HIGH SPEED 最高转速
8.000 Rpm
可选

OUTPUT 输出
Weldon Max Ø16 (X2) 侧固式输出
可选

SPECIAL PITCH 定制销
可选

OUTPUT 输出
Toolholder Ø16 (X2) 芯轴输出
可选

G90-16L-2U

TYPE 1

Code: 9.G90.16L2U0

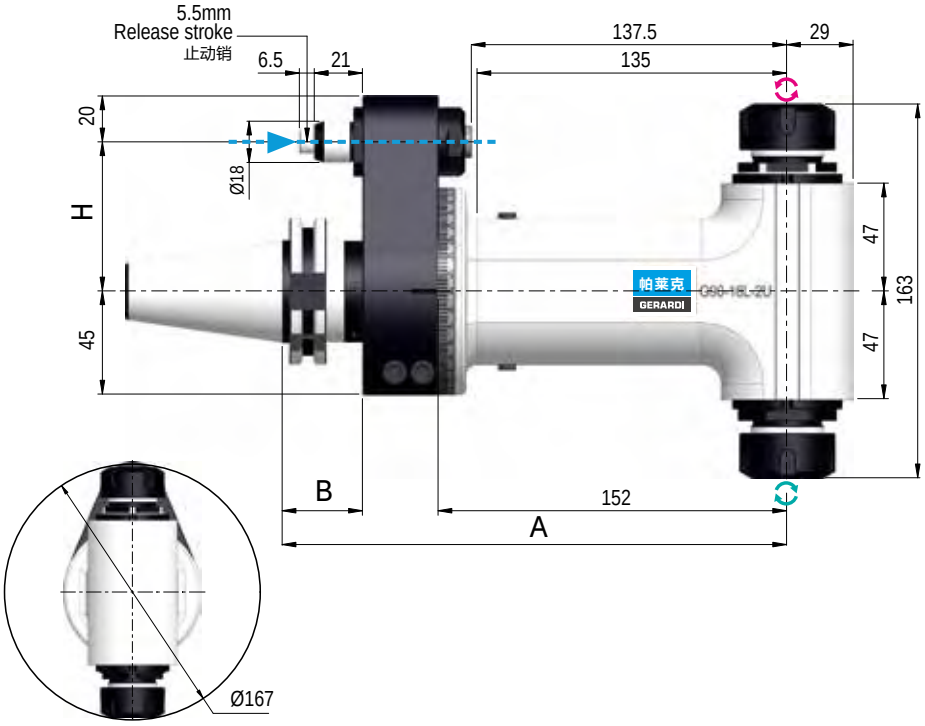

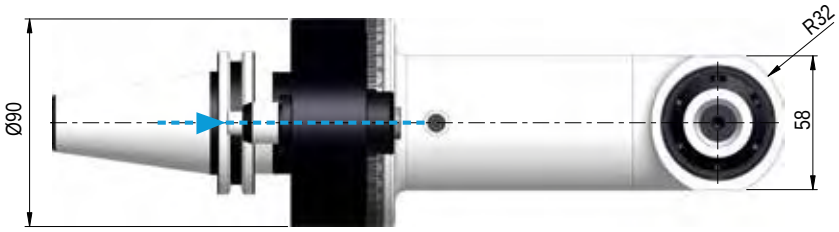

Technical data-技术参数

- Ratio 1:1
- Kg 13
- Rpm 4.000
- Ø 16
- N 510
- M 12
- Nm 24
- ER-25 Ø1/16

DIRECTION OF ROTATION OPPOSITE TO THE MACHINE SPINDLE - 输出端与主轴驱动刀柄旋转方向相反
DIRECTION OF ROTATION SAME AS MACHINE SPINDLE - 输出端与主轴驱动刀柄旋转方向相同

Shanks 驱动刀柄	SK DIN 69871		CAT ANSI B5.50		BT MAS 403		HSK DIN 69893			C. ISO 26623		
Size - 规格	40	50	40	50	40	50	63	80	100	C5	C6	C8
选配	-	-	-	-	-	-	可选	可选	可选	可选		
H Standard 标准	65 / 80	80	65 / 80	80	65 / 80	80	65 / 80		80	65 / 80		80
H Optional 选配 110	可选		可选		可选		可选			可选		
A	220		220		220	226	227		230	223		225
B	35		35		35	41	42		45	39		40

Standard Equipment 标准品包含如下:

Wood box - Stop-block - ER nut - Wrenches - Grease tube - Instruction book
木箱 - 制动块 - ER 螺母- 扳手 - 润滑油 - 说明书

PACK & WEIGHT:
包装&重量 Max. Kg

Options - 可选项

HIGH SPEED
最高转速
8.000 Rpm
可选

OUTPUT
输出
Weldon Max Ø16 (X2)
侧固式输出
可选

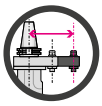

SPECIAL PITCH
定制销
可选

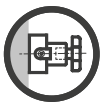

OUTPUT
输出
Toolholder Ø16 (X2)
芯轴输出
可选

G90-20-2U

TYPE 2

Code: 9.G90.202U0

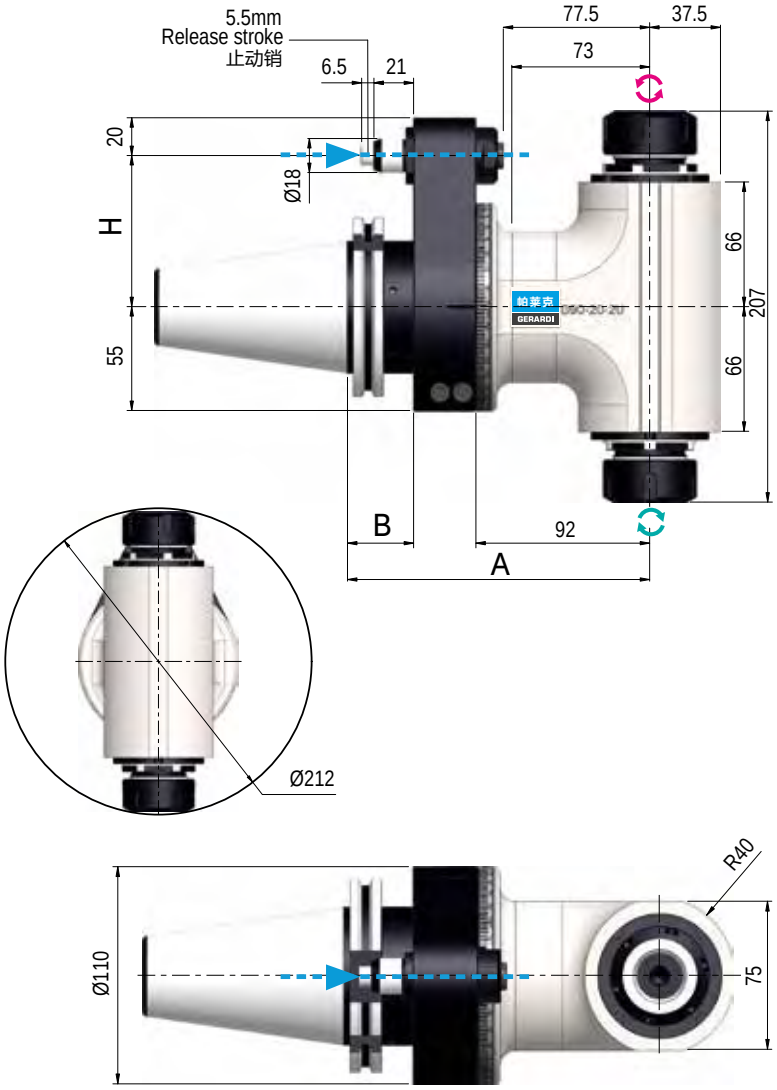

Technical data-技术参数

- Ratio 1:1
- Kg 11,7
- Rpm 4.000
- Ø 20
- N 1250
- M 16
- Nm 40
- ER-32 Ø2/20

DIRECTION OF ROTATION OPPOSITE TO THE MACHINE SPINDLE - 输出端与主轴驱动刀柄旋转方向相反
DIRECTION OF ROTATION SAME AS MACHINE SPINDLE - 输出端与主轴驱动刀柄旋转方向相同

Shanks 驱动刀柄	SK DIN 69871	CAT ANSI B5.50	BT MAS 403	HSK DIN 69893			C. ISO 26623	
Size - 规格	50	50	50	63	80	100	C6	C8
选配	-	-	-	-	可选	可选	可选	
H Standard 标准	80 / 110	80 / 110	80 / 110	80 / 110			80	
H Optional 选配 110	可选	可选	可选	可选			可选	
A	160	160	166	167		170	163	165
B	35	35	41	42		45	38	40

Standard Equipment 标准品包含如下:

Special bag - Stop-block - ER nut - Wrenches - Grease tube - Instruction book
专业包装盒 - 制动块 - ER 螺母- 扳手 - 润滑油 - 说明书

PACK & WEIGHT:
包装&重量 Max. Kg

Options - 可选项

HIGH SPEED 最高转速
6.000 Rpm
可选

OUTPUT 输出
Weldon Max Ø20 (X2) 侧固式输出
可选

SPECIAL PITCH 定制销
可选

OUTPUT 输出
Toolholder Ø27 (X2) 芯轴输出
可选

G90-20L-2U

TYPE 2

Code: 9.G90.20L2U0

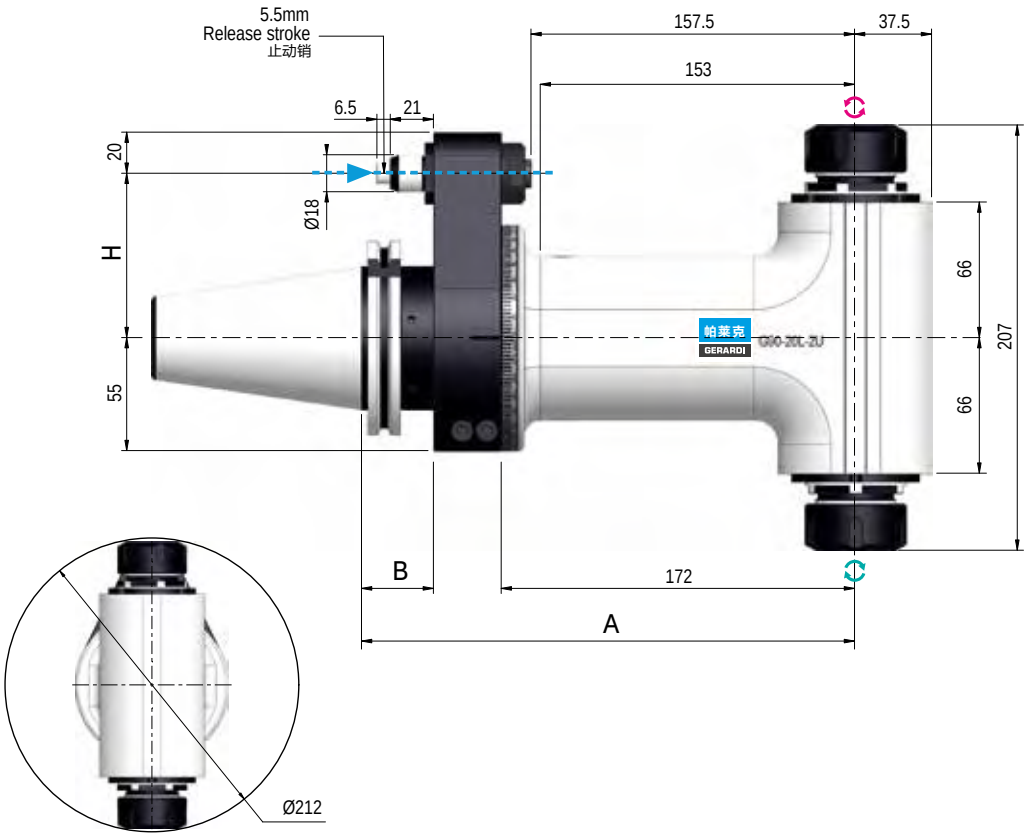

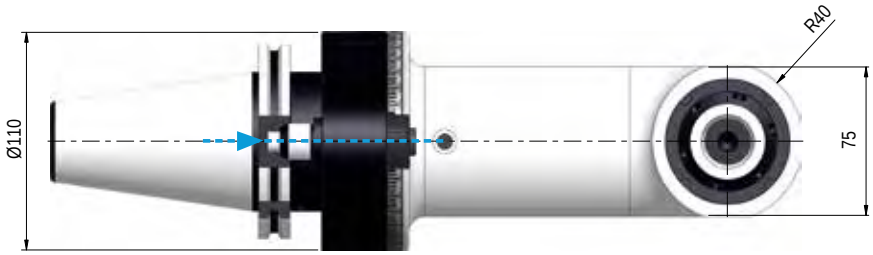

Technical data-技术参数

- Ratio 1:1
- Kg 15,5
- Rpm 4.000
- Ø 20
- N 1.250
- M 16
- Nm 40
- ER-32 Ø2/20

DIRECTION OF ROTATION OPPOSITE TO THE MACHINE SPINDLE - 输出端与主轴驱动刀柄旋转方向相反
DIRECTION OF ROTATION SAME AS MACHINE SPINDLE - 输出端与主轴驱动刀柄旋转方向相同

Shanks 驱动刀柄	SK DIN 69871	CAT ANSI B5.50	BT MAS 403	HSK DIN 69893			C. ISO 26623	
Size - 规格	50	50	50	63	80	100	C6	C8
选配	-	-	-	-	可选	可选	可选	
H Standard 标准	80	80	80	80			80	
H Optional 选配 110	可选	可选	可选	可选			可选	
A	240	240	246	247		250	243	245
B	35	35	41	42		45	38	40

Standard Equipment 标准品包含如下:

Wood box - Stop-block - ER nut - Wrenches - Grease tube - Instruction book
木箱 - 制动块 - ER 螺母- 扳手 - 润滑油 - 说明书

PACK & WEIGHT:
包装&重量 Max. Kg

Options - 可选项

HIGH SPEED 最高转速
6.000 Rpm
可选

OUTPUT 输出
Weldon Max Ø20 (X2) 侧固式输出
可选

SPECIAL PITCH 定制销
可选

OUTPUT 输出
Toolholder Ø27 (X2) 芯轴输出
可选

G90-30-2U

TYPE 3

Code: 9.G90.302U0

NEW

Technical data-技术参数

- Ratio 1:1
- Kg 20
- Rpm 4.000
- Ø 30
- N 1.750
- M 20
- Nm 75
- ER-40 Ø3/30

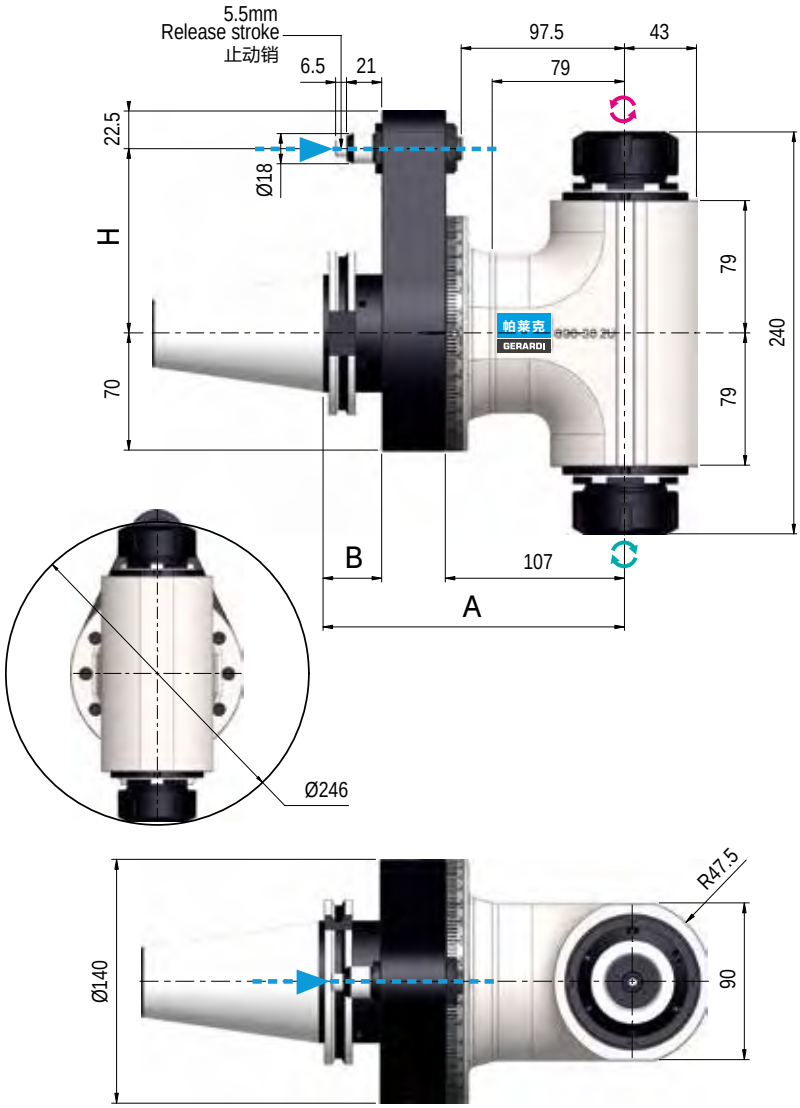

DIRECTION OF ROTATION OPPOSITE TO THE MACHINE SPINDLE - 输出端与主轴驱动刀柄旋转方向相反
DIRECTION OF ROTATION SAME AS MACHINE SPINDLE - 输出端与主轴驱动刀柄旋转方向相同

Shanks 驱动刀柄	SK DIN 69871	CAT ANSI B5.50	BT MAS 403	HSK DIN 69893		C. ISO 26623
Size - 规格	50	50	50	80	100	C8
选配	-	-	-	可选	可选	可选
H Standard 标准 Ø18	110	110	110	110		110
A	180	180	186	187	190	185
B	35	35	41	42	45	40

Standard Equipment 标准品包含如下:

Special bag - Stop-block - ER nut - Wrenches - Grease tube - Instruction book
专业包装盒 - 制动块 - ER 螺母- 扳手 - 润滑油 - 说明书

PACK & WEIGHT:
包装&重量 Max. Kg

Options - 可选项

HIGH SPEED
最高转速
6.000 Rpm
可选

OUTPUT
输出
Weldon Max Ø25 (X2)
侧固式输出
可选

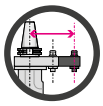

SPECIAL PITCH
定制销
可选

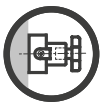

OUTPUT
输出
Toolholder Ø27 (X2)
芯轴输出
可选

G90-30L-2U

TYPE 3

Code: 9.G90.30L2U0

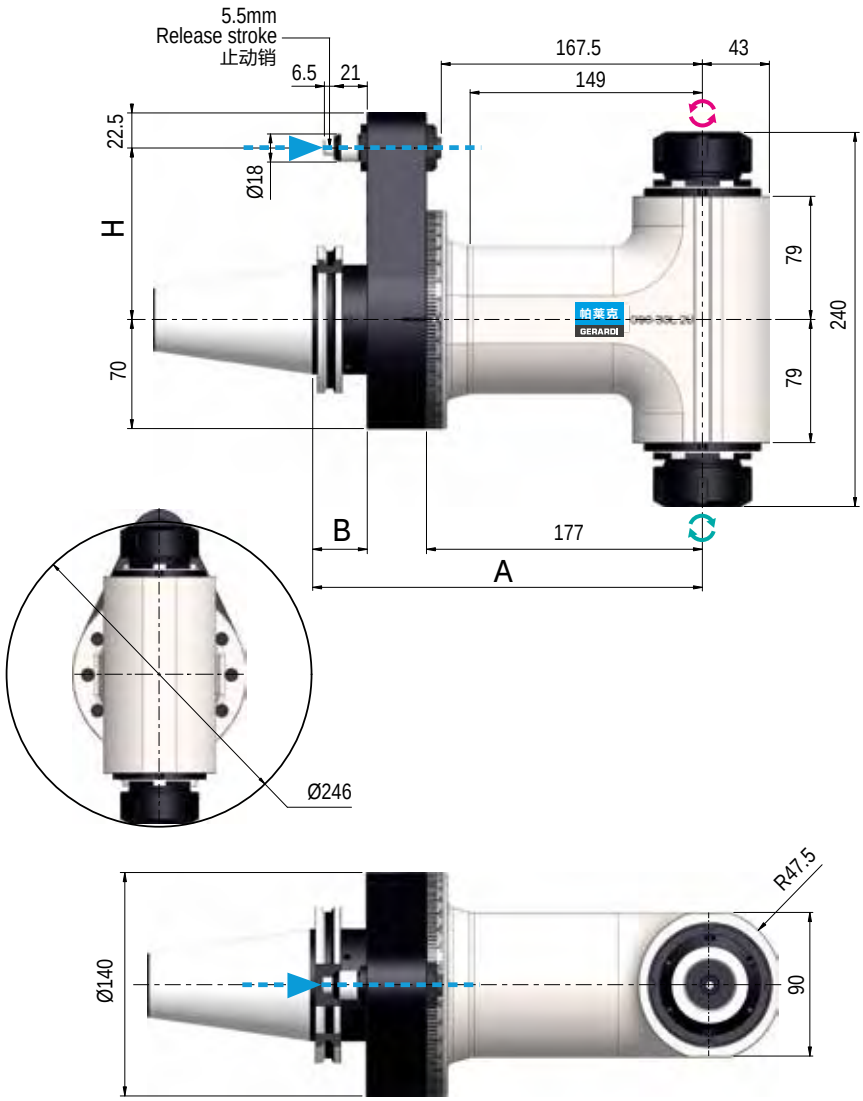

Technical data-技术参数

- Ratio 1:1
- Kg 23
- Rpm 4.000
- Ø 30
- N 1.750
- M 20
- Nm 75
- ER-40 Ø3/30

DIRECTION OF ROTATION OPPOSITE TO THE MACHINE SPINDLE - 输出端与主轴驱动刀柄旋转方向相反
DIRECTION OF ROTATION SAME AS MACHINE SPINDLE - 输出端与主轴驱动刀柄旋转方向相同

Shanks 驱动刀柄	SK DIN 69871	CAT ANSI B5.50	BT MAS 403	HSK DIN 69893		C. ISO 26623
Size - 规格	50	50	50	80	100	C8
选配	-	-	-	可选	可选	可选
H Standard 标准 Ø18	110	110	110	110		110
A	250	250	256	257	260	255
B	35	35	41	42	45	40

Standard Equipment 标准品包含如下:

Wood box - Stop-block - ER nut - Wrenches - Grease tube - Instruction book
木箱 - 制动块 - ER 螺母- 扳手 - 润滑油 - 说明书

PACK & WEIGHT:
包装&重量 Max. Kg

Options - 可选项

HIGH SPEED
最高转速
6.000 Rpm
可选

OUTPUT
输出
Weldon Max Ø25 (X2)
侧固式输出
可选

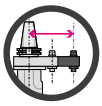

SPECIAL PITCH
定制销
可选

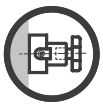

OUTPUT
输出
Toolholder Ø27 (X2)
芯轴输出
可选

GR90-5

TYPE 1

Code: 9.GR9.05000

NEW

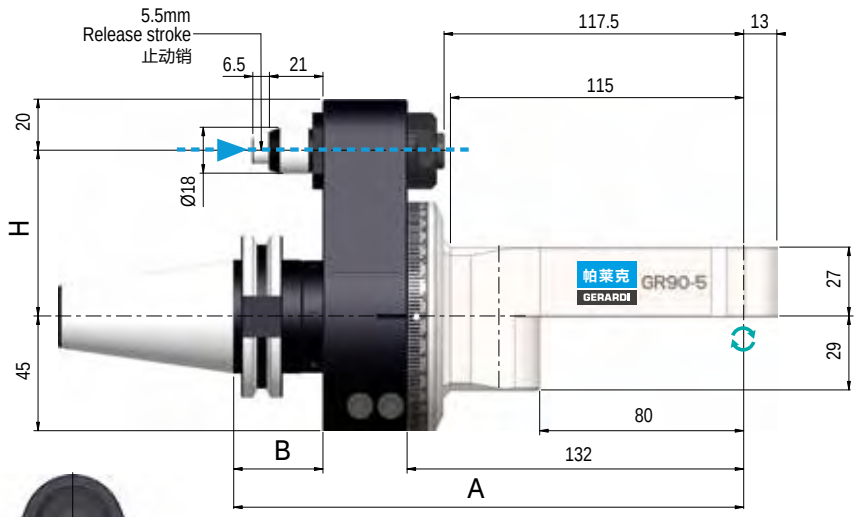

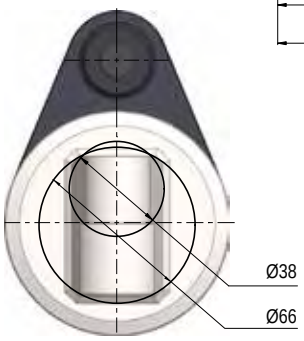

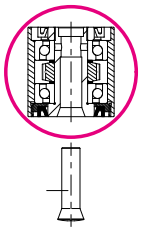

Collet夹套

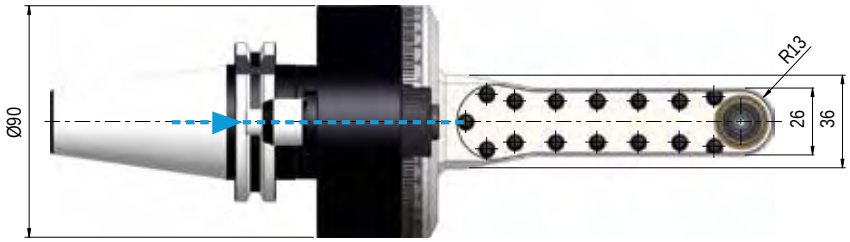

Technical data-技术参数

- Ratio 1:1
- Kg 4,7
- Rpm 8.000
- Ø 4,5
- N 140
- M 4
- Nm 9
- SCHAUBLIN P6 Ø0.3/4.5

DIRECTION OF ROTATION SAME AS MACHINE SPINDLE - 输出端与主轴驱动刀柄旋转方向相同

Shanks 驱动刀柄	SK DIN 69871			CAT ANSI B5.50			BT MAS 403			HSK DIN 69893			C. ISO 26623		
Size - 规格	30	40	50	30	40	50	30	40	50	63	80	100	C5	C6	C8
选配	-	-	-	-	-	-	-	-	-	可选	可选	可选	可选		
H Standard 标准	65 / 80		80	65 / 80		80	65 / 80		80	65 / 80		80	65 / 80		80
H Optional 选配 110	可选			可选			可选			可选			可选		
A	200			200			195	200	206	207		210	203		205
B	35			35			30	35	41	42		45	38		40

Standard Equipment 标准品包含如下:

Special bag - Stop-block - ER nut - Wrenches - Grease tube - Instruction book
专业包装盒 - 制动块 - ER 螺母- 扳手 - 润滑油 - 说明书

Options - 可选项

SPECIAL PITCH 定制销

可选

PACK & WEIGHT:
包装&重量 Max. Kg

GR90-10

TYPE 1

Code: 9.GR9.10000

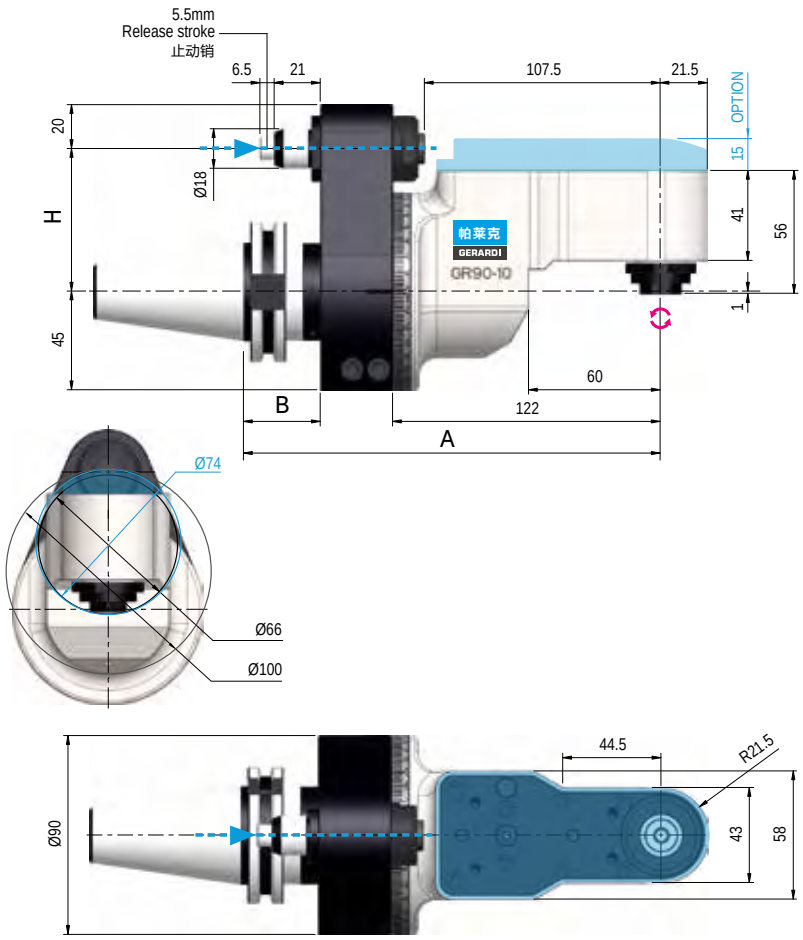

Technical data-技术参数

- Ratio 1:1,6
- Kg 6,2
- Rpm 4.000
- Ø 10
- N 620
- M 8
- Nm 20
- ER16 Ø1/10

DIRECTION OF ROTATION OPPOSITE TO THE MACHINE SPINDLE - 输出端与主轴驱动刀柄旋转方向相反

Shanks 驱动刀柄	SK DIN 69871		CAT ANSI B5.50		BT MAS 403		HSK DIN 69893			C. ISO 26623		
Size - 规格	40	50	30	50	40	50	63	80	100	C5	C6	C8
选配	-	-	-	-	-	-	可选	可选	可选	可选		
H Standard 标准	65 / 80	80	65 / 80	80	65 / 80	80	65 / 80		80	65 / 80		80
H Optional 选配 110	可选		可选		可选		可选			可选		
A	190		190		190	196	197		200	193		195
B	35		35		35	41	42		45	38		40

Standard Equipment 标准品包含如下:

Special bag - Stop-block - ER nut - Wrenches - Grease tube - Instruction book
专业包装盒 - 制动块 - ER 螺母- 扳手 - 润滑油 - 说明书

PACK & WEIGHT:
包装&重量 Max. Kg

Options - 可选项

HIGH SPEED 最高转速
8.000 Rpm
可选

OUTPUT 输出
Weldon Max Ø10 侧固式输出
可选

OUTPUT 输出
Toolholder Ø13 芯轴输出
可选

SPECIAL PITCH 定制销
可选

COOLANT THROUGH SHANK 内冷通过定位销
不可干切
Max 70 bar
可选

GR90-16

TYPE 1

Code: 9.GR9.16000

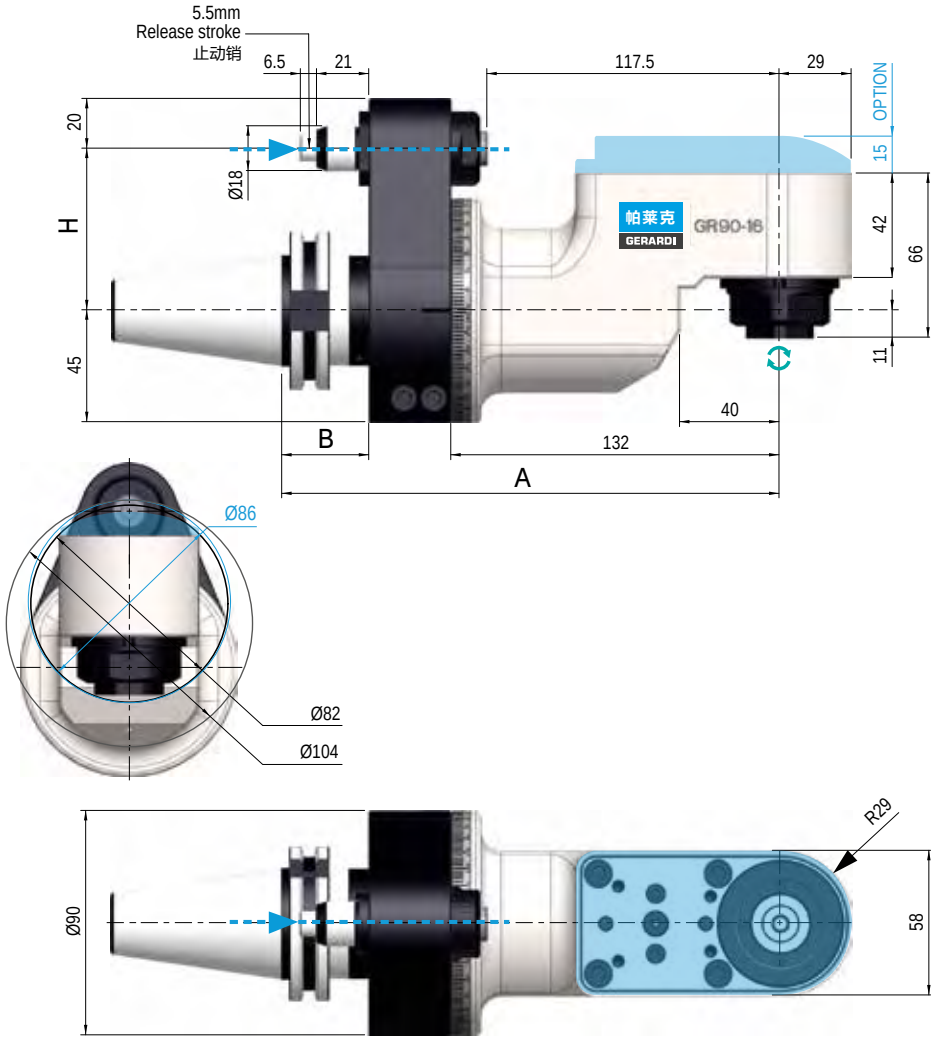

Dati tecnici - Technical data

- Ratio 1:1
- Kg 6
- Rpm 4.000
- Ø 16
- N 620
- M 12
- Nm 20
- ER-25 Ø1/16

DIRECTION OF ROTATION SAME AS MACHINE SPINDLE - 输出端与主轴驱动刀柄旋转方向相同

Shanks 驱动刀柄	SK DIN 69871		CAT ANSI B5.50		BT MAS 403		HSK DIN 69893			C. ISO 26623		
Size - 规格	40	50	30	50	40	50	63	80	100	C5	C6	C8
选配	-	-	-	-	-	-	可选	可选	可选	可选		
H Standard 标准	65 / 80	80	65 / 80	80	65 / 80	80	65 / 80		80	65 / 80		80
H Optional 选配 110	可选		可选		可选		可选			可选		
A	200		200		200	206	207		210	203		205
B	35		35		35	41	42		45	38		40

DOTAZIONE STANDARD / STANDARD EQUIPMENT

Special bag - Stop-block - ER nut - Wrenches - Grease tube - Instruction book
专业包装盒 - 制动块 - ER 螺母- 扳手 - 润滑油 - 说明书

PACK & WEIGHT:
包装&重量 Max. Kg

OPZIONI - OPTIONS

HIGH SPEED 最高转速 8.000 Rpm 可选	COOLANT THROUGH SHANK 主轴中心内冷 不可干切 Max 70 bar 可选	OUTPUT 输出 Toolholder Ø16 芯轴输出 可选
SPECIAL PITCH 定制销 可选	OUTPUT 输出 Weldon Max Ø16 侧固式输出 可选	OUTPUT 输出 HSK 32 -

GR90-S40

TYPE 4

Code: 9.GR9.S4000

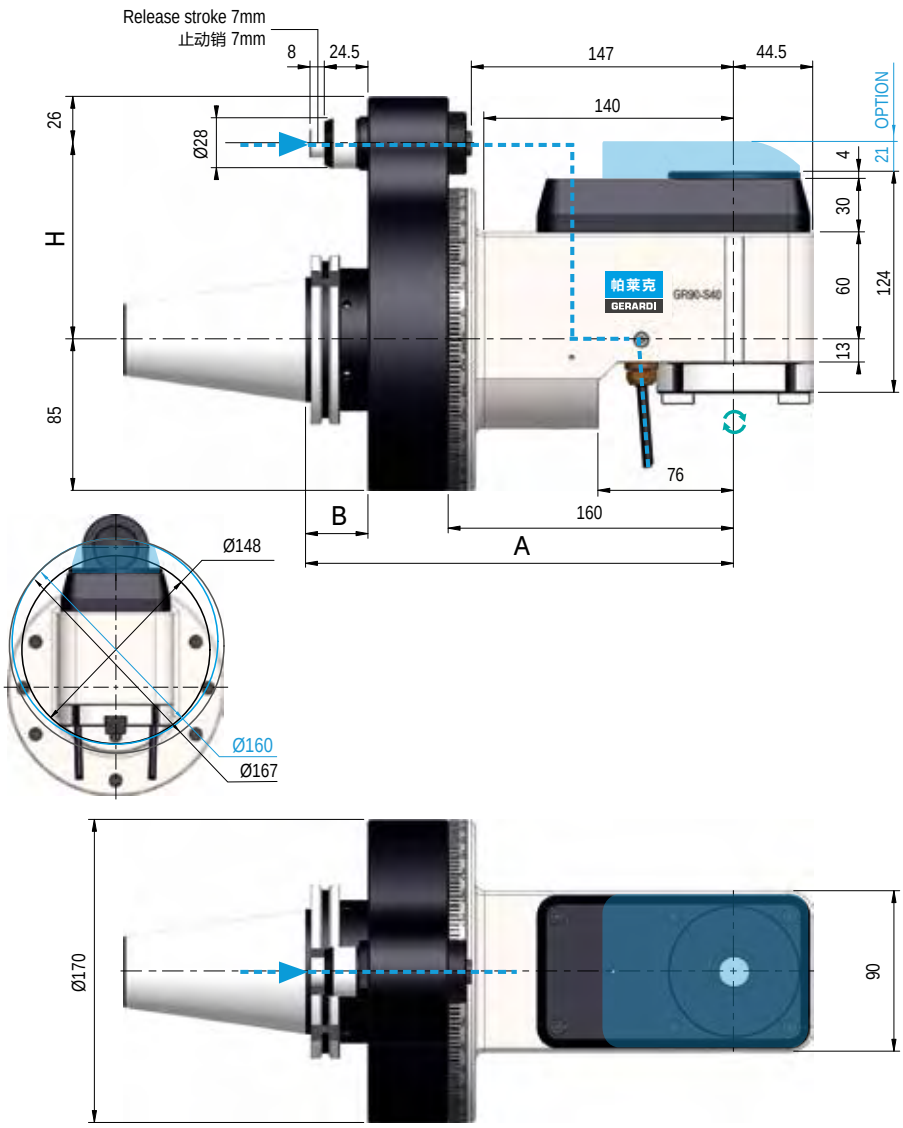

Technical data-技术参数

- Ratio 1:1
- Kg 22,6
- Rpm 4.000
- Ø 26
- N 1.800
- M 20
- Nm 140
- ISO / CAT / BT 40

DIRECTION OF ROTATION SAME AS MACHINE SPINDLE - 输出端与主轴驱动刀柄旋转方向相同

Shanks 驱动刀柄	SK DIN 69871	CAT ANSI B5.50	BT MAS 403	HSK DIN 69893	C. ISO 26623
Size - 规格	50	50	50	100	C8
选配	-	-	-	可选	可选
H Standard 标准 Ø18	110	110	110	110	110
A	240	240	246	250	245
B	35	35	41	45	40

Standard Equipment 标准品包含如下:

Wood box - Stop-block - ER nut - Wrenches - Grease tube - Instruction book
木箱 - 制动块 - ER 螺母- 扳手 - 润滑油 - 说明书

PACK & WEIGHT:
包装&重量 Max. Kg

Options - 可选项

HIGH SPEED 最高转速 5.000 Rpm 可选	COOLANT PIN THROUGH 内冷通过定位销 可干切 Max 10 bar 可选	OUTPUT 输出 Weldon Max Ø26 侧固式输出 可选	OUTPUT 输出 Toolholder Ø32 芯轴输出 可选
SPECIAL PITCH 定制销 可选	COOLANT THROUGH SHANK 主轴中心内冷 不可干切 Max 70 bar 可选	OUTPUT 输出 HSK 63 可选	OUTPUT 输出 C4 可选 / C5 可选

MTC SERIES - MANUAL TOOL CHANGE
MTC手动换刀系列

- G90 Series

series
STD 90°

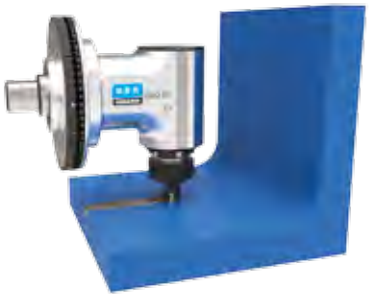

The ideal series for milling, drilling and tappint at ±90°
90°标准系列角度头

- G90L Series

series
STD 90°

The ideal series for milling, drilling and tappint at ±90°
90°标准加长系列角度头

- GMU Series

series
GMU

Angle heads series with adjustable angle from 0 to 90°.
万向系列角度头

- GMU Series

series
GMU

Angle heads series with adjustable angle from 0 to 360°.
0~360°可调重载系列角度头

- G90 2U Series

series
DOUB2E

Angle Heads series for milling drilling and tapping through 2 opposite outputs
双向系列角度头

MTC SERIES
MANUAL TOOL CHANGE
MTC手动换刀系列

GEARS
齿轮

Gleason ground spiral bevel gears maximum performances and minimum vibration
格里森螺旋伞齿轮

BEARINGS
轴承

Angular contact preloaded ball bearings of precision class ABEC 9
超精密角接触球轴承
精度达到ABEC 9级以上

DESIGN
设计

The Compact design, along with mentioned specifications, allows: highest performances, high speeds, long tools life
高刚性，高转速，高寿命！

Graduated ring
刻度环

Universal flange
万能法兰盘

Treated steel head body with 360° position and internal air pressure, maximum rigidity and corrosion resistant. Minimum thermal expansion
角度头壳体可以
实现0~360°轴向旋转
和承载内部空气压力
具有高刚性、耐腐蚀性
与抗热膨胀性能

OUTPUTS:
- **ER collet (standard)**
- **Weldon**
- **Tool holder**
- **Special**

输出：
- ER弹簧夹套（标准型）
- 侧固式类型
- 芯轴类型
- 定制类型

This is a range of heads for traditional machine tools with flange attachment. The T-slot on the universal flange facilitates positioning the head 360° around its vertical axis. The modular system makes it possible to extend the lenght of the body by additing a spacer.
The extension spacer, drive tapers and universal flange are modular and therefore interchangeable among all the heads of similar size.
该系列角度头是带有法兰附件的机床工具，安装在万能法兰盘中的T型滑块可以调节角度头头部沿着轴向进行360°旋转，模块化设计可以通过增加加长法兰来延长角度头整体长度，加长法兰，驱动刀柄及万能法兰都是模块化结构，因此所有MTC系列类似尺寸角度头可以互换。

G90-5

TYPE 1

Code: 9.G90.05001

NEW

For **MICRO** machining

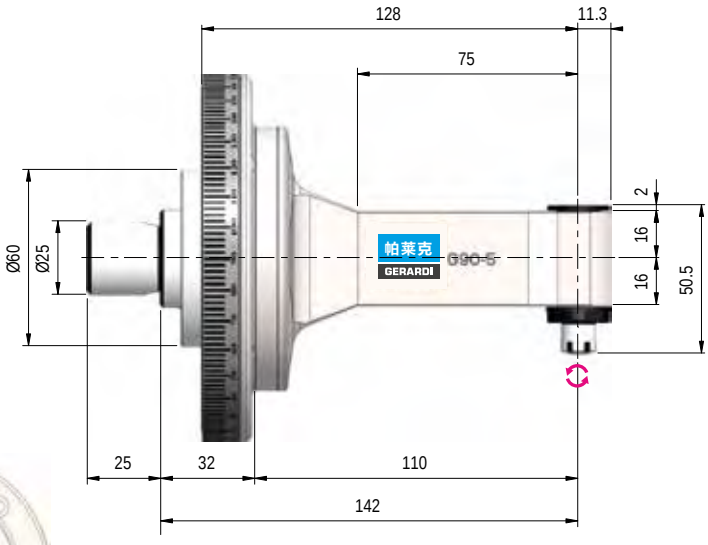

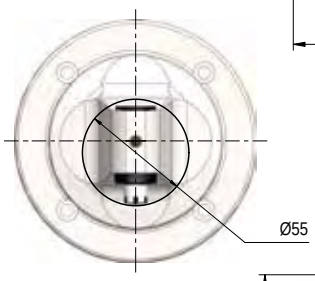

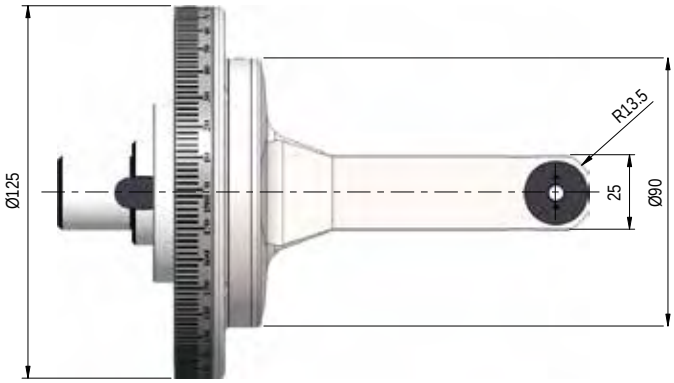

Technical data-技术参数

- Ratio 1:1
- Kg 4
- Rpm 10.000
- Ø 5
- N 60
- M 4
- Nm 4
- ER-8 Ø0,5/5

DIRECTION OF ROTATION OPPOSITE TO THE MACHINE SPINDLE - 输出端与主轴驱动刀柄旋转方向相反

Shanks 驱动刀柄	SK DIN 69871			CAT ANSI B5.50			BT MAS 403			HSK DIN 69893			C. ISO 26623			ISO DIN 2080	
Size - 规格	30	40	50	30	40	50	30	40	50	63	80	100	C5	C6	C8	40	50
选配	可选	-	-	可选	-	-	可选	-	-	可选	可选	可选	可选			可选	可选

Universal Flange
万能法兰盘
TYPE 1

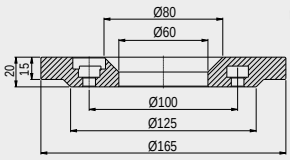

Extension
加长法兰
TYPE 1

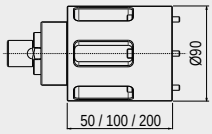

Standard Equipment 标准品包含如下:

Special bag - Universal flange - ER nut - Shank - Wrenches - Grease tube - Instruction book
专业包装盒 - 万能法兰盘 - ER螺母- 驱动刀柄 - 扳手 - 润滑油 - 说明书

PACK & WEIGHT:
包装&重量 Max. Kg

Options - 可选项

HIGH SPEED
最高转速

10.000 Rpm

Included !!

OUTPUT
输出

Weldon Max Ø6
侧固式输出

可选

G90-7L

TYPE 1

Code: 9.G90.07L01

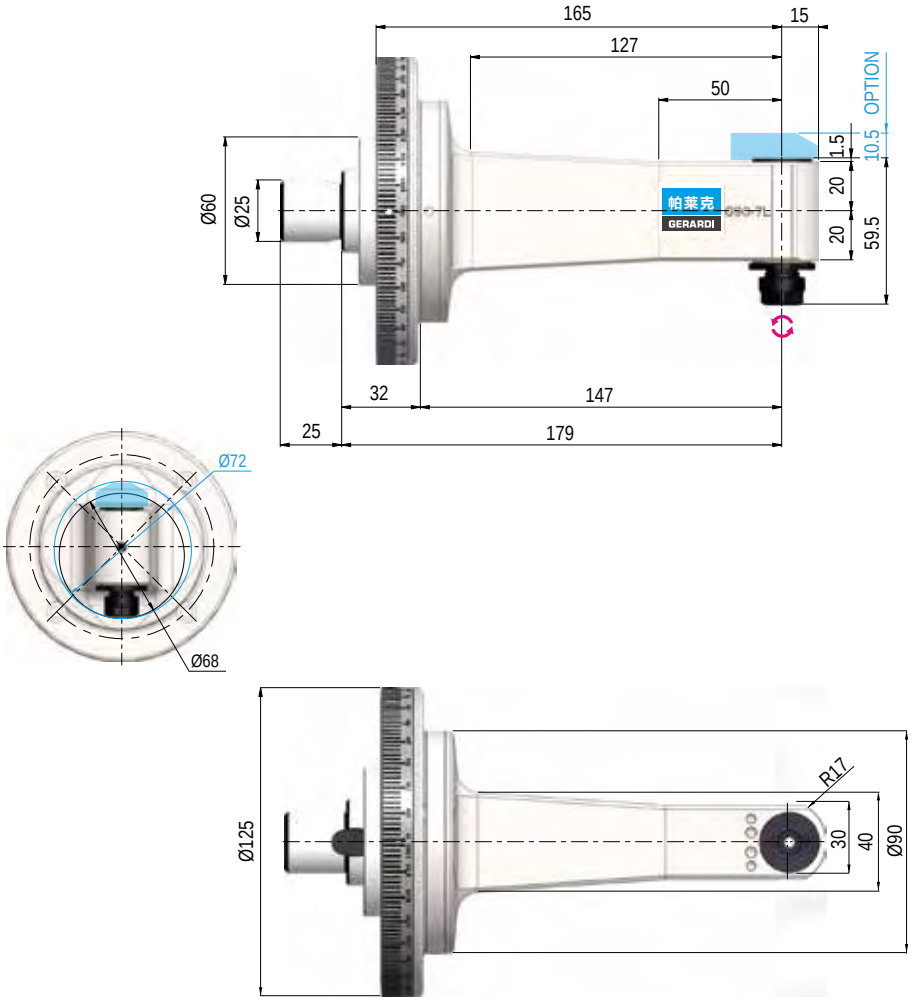

Technical data-技术参数

- Ratio 1:1
- Kg 4
- Rpm 10.000
- Ø 7
- N 120
- M 6
- Nm 5
- ER-11 Ø1/7

DIRECTION OF ROTATION OPPOSITE TO THE MACHINE SPINDLE - 输出端与主轴驱动刀柄旋转方向相反

Shanks 驱动刀柄	SK DIN 69871			CAT ANSI B5.50			BT MAS 403			HSK DIN 69893			C. ISO 26623			ISO DIN 2080	
Size - 规格	30	40	50	30	40	50	30	40	50	63	80	100	C5	C6	C8	40	50
选配	可选	-	-	可选	-	-	可选	-	-	可选	可选	可选	可选			可选	可选

Universal Flange
万能法兰盘
TYPE 1

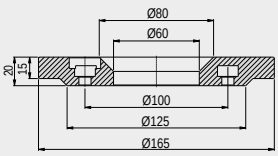

Extension
加长法兰
TYPE 1

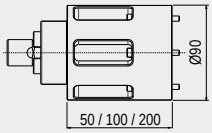

Standard Equipment
标准品包含如下:

Special bag - Universal flange - ER nut - Shank - Wrenches - Grease tube - Instruction book
专业包装盒 - 万能法兰盘 - ER螺母- 驱动刀柄 - 扳手 - 润滑油 - 说明书

PACK & WEIGHT:
包装&重量 Max. Kg

Options - 可选项

HIGH SPEED
最高转速
10.000 Rpm
Included !!

DOUBLE OUTPUT
双输出
ER11 - ER8 M
可选

OUTPUT
输出
Weldon Max Ø8
侧固式输出
可选

COOLANT THROUGH ROTATING DISTRIBUTOR
DRY RUNNING POSSIBLE可干切
Max 10 bar
可选

G90-10

TYPE 1

Code: 9.G90.10001

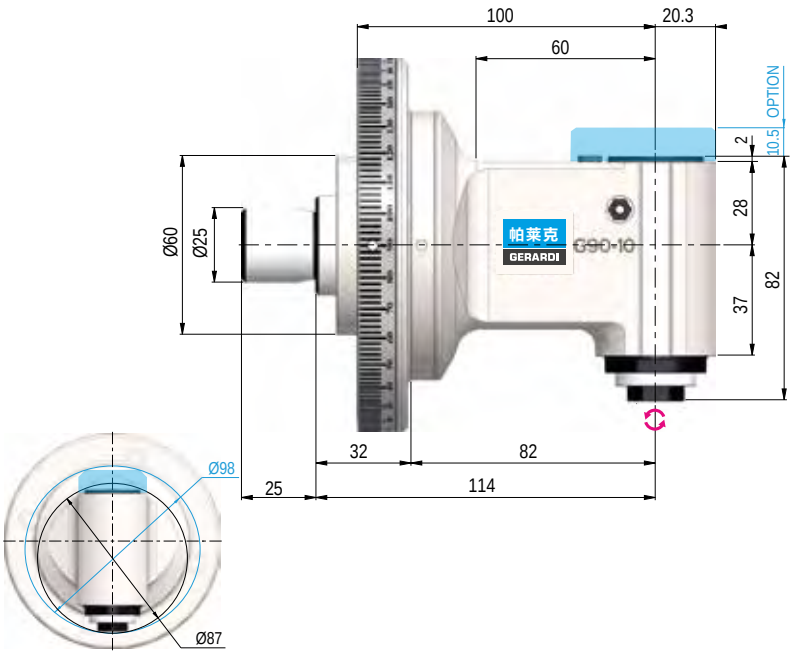

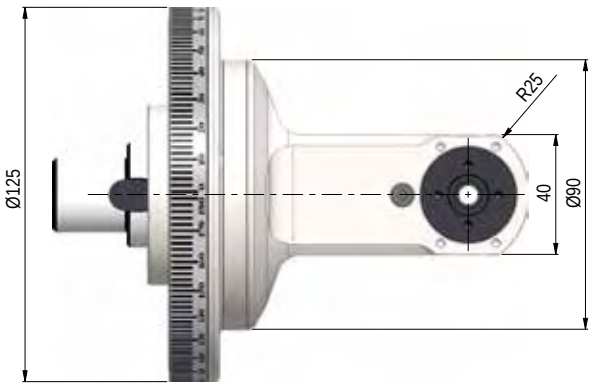

Technical data-技术参数

- Ratio 1:1
- Kg 4,3
- Rpm 10.000
- Ø 10
- N 250
- M 8
- Nm 10
- ER-16 Ø1/10

DIRECTION OF ROTATION OPPOSITE TO THE MACHINE SPINDLE - 输出端与主轴驱动刀柄旋转方向相反

Shanks 驱动刀柄	SK DIN 69871			CAT ANSI B5.50			BT MAS 403			HSK DIN 69893			C. ISO 26623			ISO DIN 2080	
Size - 规格	30	40	50	30	40	50	30	40	50	63	80	100	C5	C6	C8	40	50
选配	可选	-	-	可选	-	-	可选	-	-	可选	可选	可选	可选			可选	可选

Universal Flange
万能法兰盘
TYPE 1

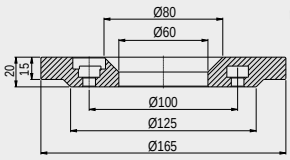

Extension
加长法兰
TYPE 1

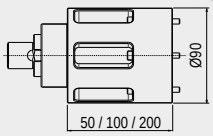

Standard Equipment 标准品包含如下:

Special bag - Universal flange - ER nut - Shank - Wrenches - Grease tube - Instruction book
专业包装盒 - 万能法兰盘 - ER螺母- 驱动刀柄 - 扳手 - 润滑油 - 说明书

PACK & WEIGHT:
包装&重量 Max.9,5 Kg

Options - 可选项

HIGH SPEED
最高转速
10.000 Rpm
Included !!

OUTPUT
输出
Weldon Max Ø10
侧固式输出
可选

DOUBLE OUTPUT
双输出
ER 16 / ER 11 M
可选

COOLANT THROUGH ROTATING DISTRIBUTOR

可干切	不可干切
Max 10 bar	Max 40 bar

可选

OUTPUT
输出
Toolholder Ø13
芯轴输出
可选

G90-10L

TYPE 1

Code: 9.G90.10L01

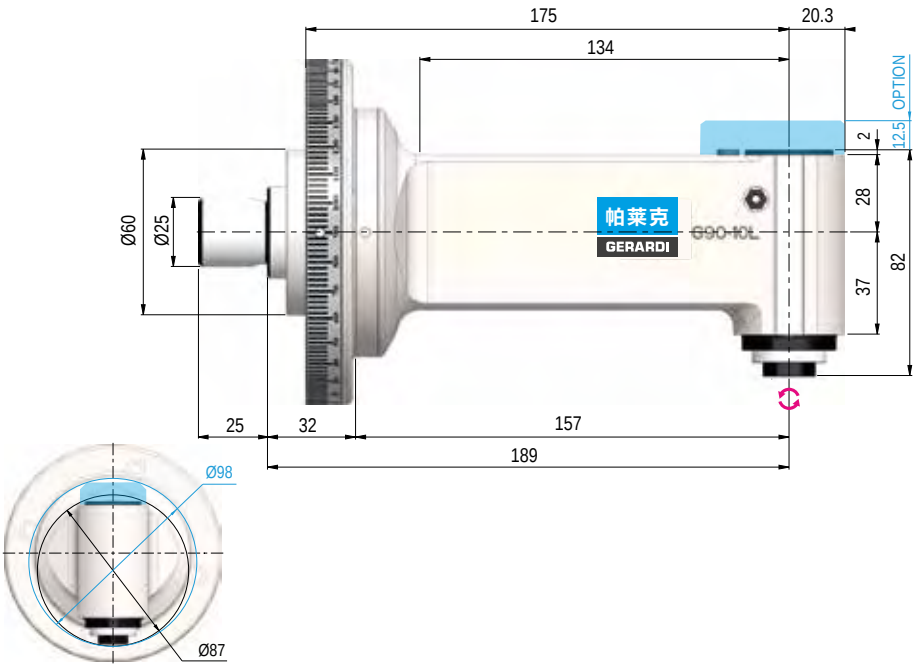

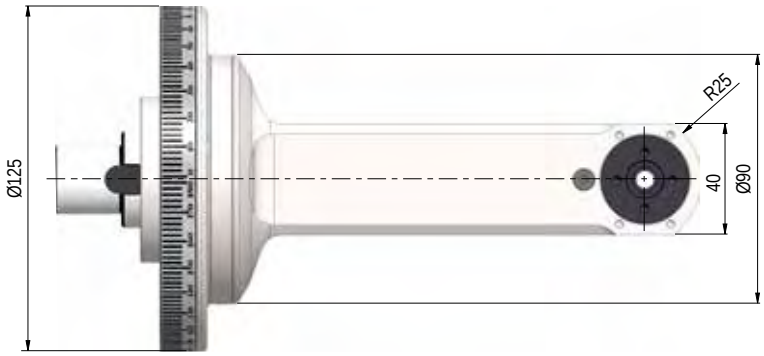

Technical data-技术参数

- Ratio 1:1
- Kg 6
- Rpm 10.000
- ER 16
- N 250
- M 8
- Nm 10
- ER-16 Ø1/10

DIRECTION OF ROTATION OPPOSITE TO THE MACHINE SPINDLE - 输出端与主轴驱动刀柄旋转方向相反

Shanks 驱动刀柄	SK DIN 69871			CAT ANSI B5.50			BT MAS 403			HSK DIN 69893			C. ISO 26623			ISO DIN 2080	
Size - 规格	30	40	50	30	40	50	30	40	50	63	80	100	C5	C6	C8	40	50
选配	可选	-	-	可选	-	-	可选	-	-	可选	可选	可选	可选			可选	可选

Universal Flange
万能法兰盘
TYPE 1

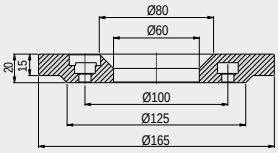

Extension
加长法兰
TYPE 1

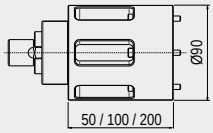

Standard Equipment 标准品包含如下:

Special bag - Universal flange - ER nut - Shank - Wrenches - Grease tube - Instruction book
专业包装盒 - 万能法兰盘 - ER螺母- 驱动刀柄 - 扳手 - 润滑油 - 说明书

PACK & WEIGHT:
包装&重量 Max. Kg

Options - 可选项

HIGH SPEED 最高转速
10.000 Rpm
Included !!

OUTPUT 输出
Weldon Max Ø10 侧固式输出
可选

DOUBLE OUTPUT 双输出
ER 16 / ER 11 M
可选

COOLANT THROUGH ROTATING DISTRIBUTOR

可干切	不可干切
Max 10 bar	Max 40 bar

可选

OUTPUT 输出
Toolholder Ø13 芯轴输出
可选

G90-16

TYPE 1

Code: 9.G90.16001

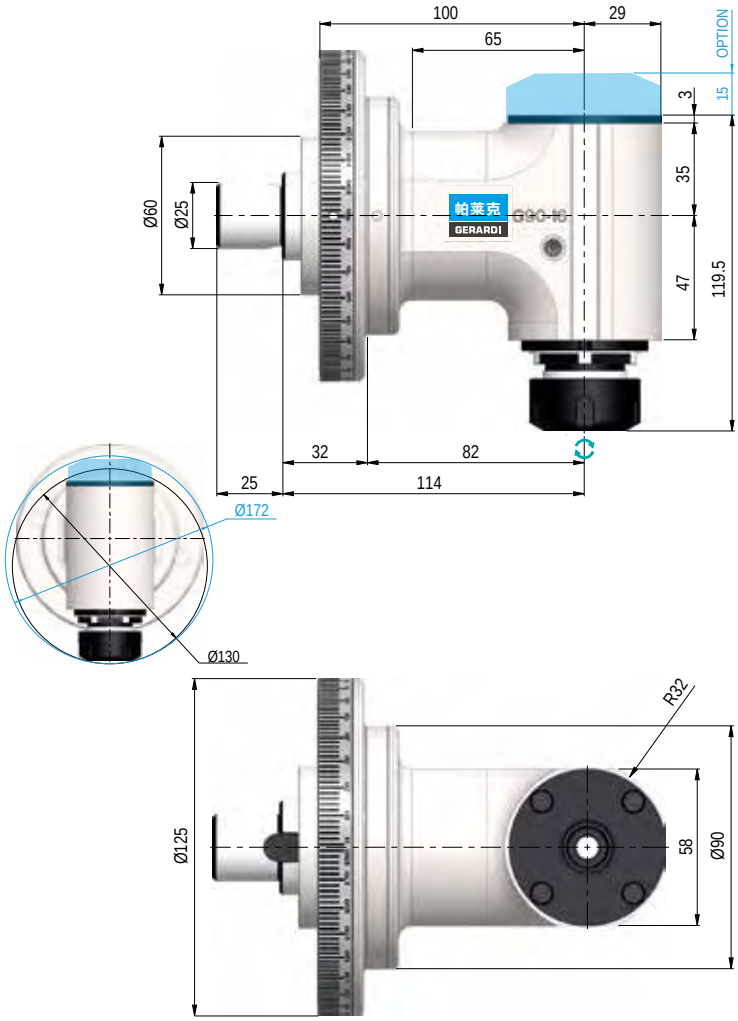

Technical data-技术参数

- Ratio 1:1
- Kg 4,5
- Rpm 8.000
- Ø 16
- N 510
- M 12
- Nm 24
- ER-25 Ø1/16

DIRECTION OF ROTATION SAME AS MACHINE SPINDLE - 输出端与主轴驱动刀柄旋转方向相同

Shanks 驱动刀柄	SK DIN 69871			CAT ANSI B5.50			BT MAS 403			HSK DIN 69893			C. ISO 26623			ISO DIN 2080	
Size - 规格	30	40	50	30	40	50	30	40	50	63	80	100	C5	C6	C8	40	50
选配	可选	-	-	可选	-	-	可选	-	-	可选	可选	可选	可选			可选	可选

Universal Flange
万能法兰盘
TYPE 1

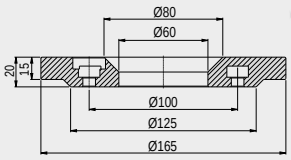

Extension
加长法兰
TYPE 1

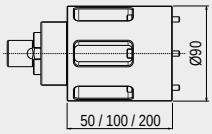

Standard Equipment 标准品包含如下:

Special bag - Universal flange - ER nut - Shank - Wrenches - Grease tube - Instruction book
专业包装盒 - 万能法兰盘 - ER螺母- 驱动刀柄 - 扳手 - 润滑油 - 说明书

PACK & WEIGHT:
包装&重量 Max. Kg

Options - 可选项

HIGH SPEED 最高转速
8.000 Rpm
Included !!

OUTPUT 输出
Weldon Max Ø16 侧固式输出
可选

OUTPUT 输出
HSK 32
可选

COOLANT THROUGH ROTATING DISTRIBUTOR

可干切	不可干切
Max 10 bar	Max 40 bar

可选

OUTPUT 输出
Toolholder Ø16 芯轴输出
可选

DOUBLE OUTPUT 双输出
ER 25 / ER 16 M
可选

G90-16L

TYPE 1

Code: 9.G90.16L01

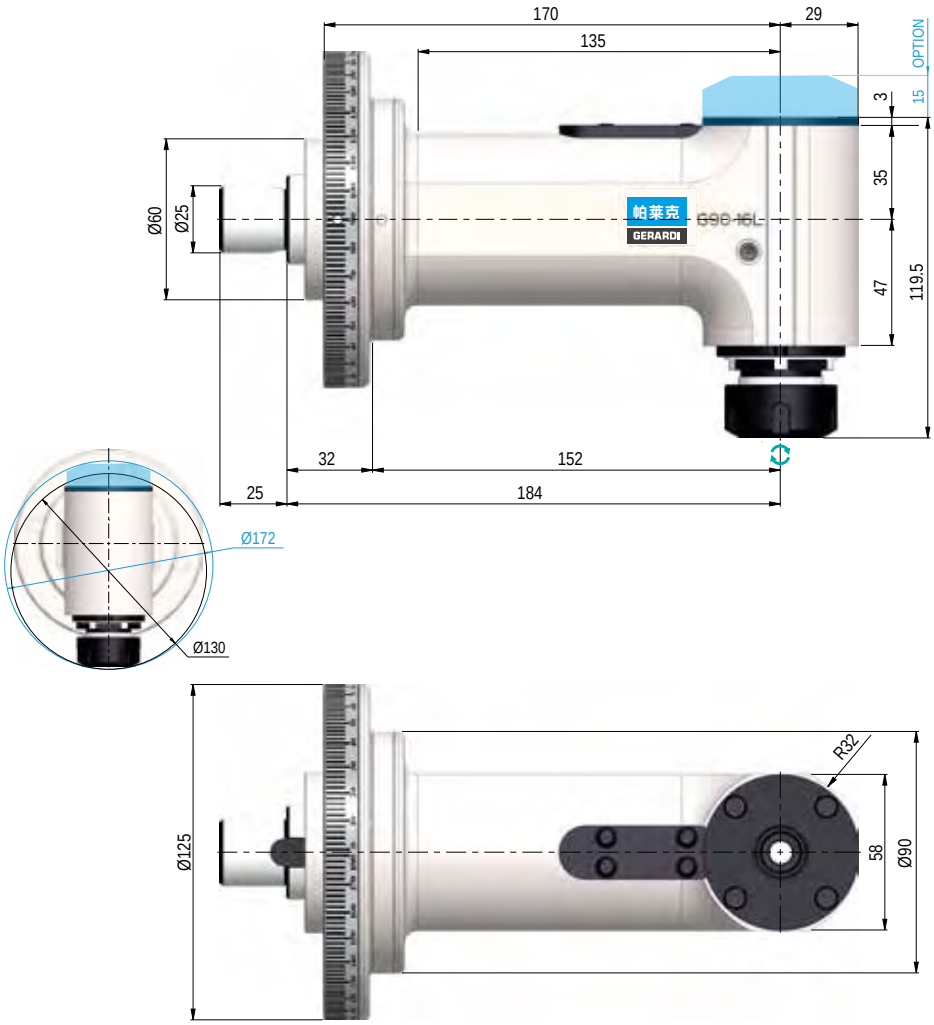

Technical data-技术参数

- Ratio 1:1
- Kg 6,1
- Rpm 8.000
- Ø 16
- N 510
- M 12
- Nm 24
- ER-25 Ø1/16

DIRECTION OF ROTATION SAME AS MACHINE SPINDLE - 输出端与主轴驱动刀柄旋转方向相同

Shanks 驱动刀柄	SK DIN 69871			CAT ANSI B5.50			BT MAS 403			HSK DIN 69893			C. ISO 26623			ISO DIN 2080	
Size - 规格	30	40	50	30	40	50	30	40	50	63	80	100	C5	C6	C8	40	50
选配	可选	-	-	可选	-	-	可选	-	-	可选	可选	可选	可选			可选	可选

Universal Flange
万能法兰盘
TYPE 1

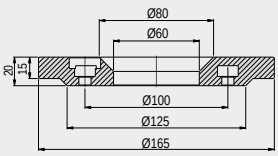

Extension
加长法兰
TYPE 1

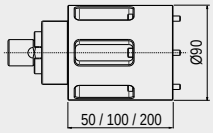

Standard Equipment 标准品包含如下:

Special bag - Universal flange - ER nut - Shank - Wrenches - Grease tube - Instruction book
专业包装盒 - 万能法兰盘 - ER螺母- 驱动刀柄 - 扳手 - 润滑油 - 说明书

PACK & WEIGHT:
包装&重量 Max. Kg

Options - 可选项

HIGH SPEED 最高转速
8.000 Rpm
Included !!

OUTPUT 输出
Weldon Max Ø16 侧固式输出
可选

OUTPUT 输出
HSK 32
可选

COOLANT THROUGH ROTATING DISTRIBUTOR

可干切	不可干切
Max 10 bar	Max 40 bar

可选

OUTPUT 输出
Toolholder Ø16 芯轴输出
可选

DOUBLE OUTPUT 双输出
ER 25 / ER 16 M
可选

G90-20

TYPE 2

Code: 9.G90.20001

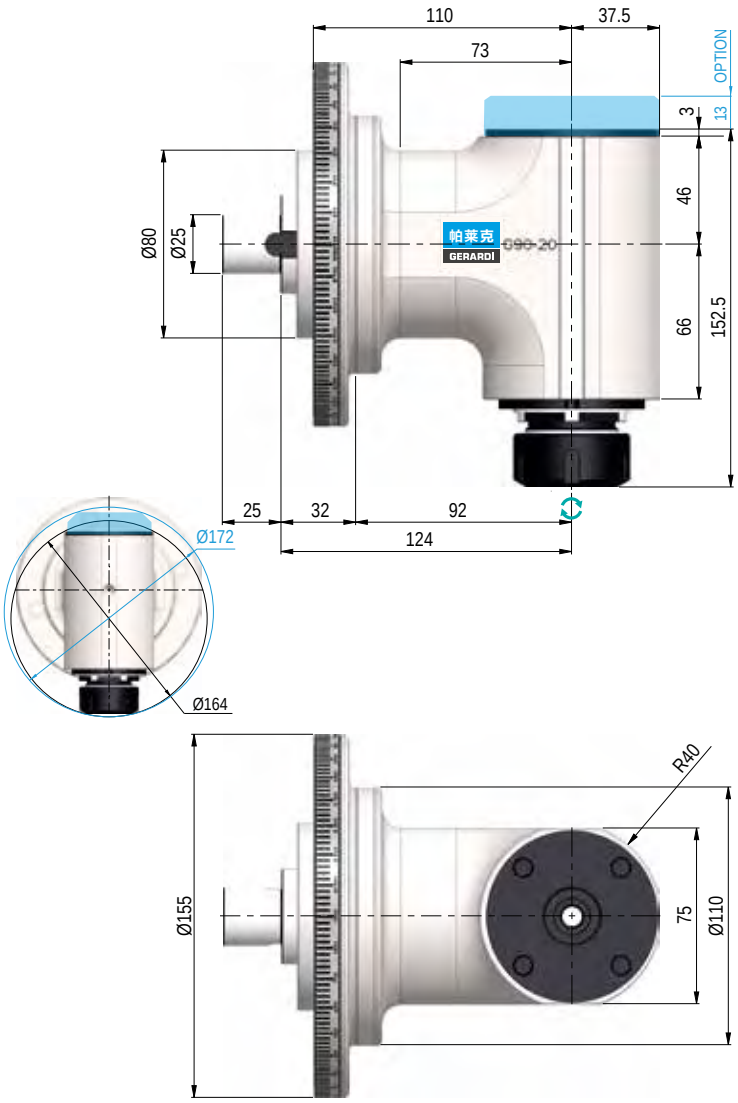

Technical data-技术参数

- Ratio 1:1
- Kg 10
- Rpm 4.000
- Ø 20
- N 1.250
- M 16
- Nm 40
- ER-32 Ø2/20

DIRECTION OF ROTATION SAME AS MACHINE SPINDLE - 输出端与主轴驱动刀柄旋转方向相同

Shanks 驱动刀柄	SK DIN 69871			CAT ANSI B5.50			BT MAS 403			HSK DIN 69893			C. ISO 26623			ISO DIN 2080	
Size - 规格	30	40	50	30	40	50	30	40	50	63	80	100	C5	C6	C8	40	50
选配	可选	-	-	可选	-	-	可选	-	-	可选	可选	可选	可选			可选	可选

Universal Flange
万能法兰盘
TYPE 2

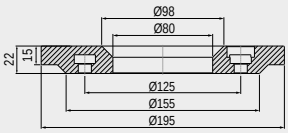

Extension
加长法兰
TYPE 2

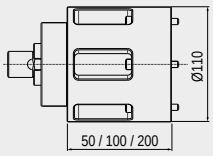

Standard Equipment 标准品包含如下:

Special bag - Universal flange - ER nut - Shank - Wrenches - Grease tube - Instruction book
专业包装盒 - 万能法兰盘 - ER螺母- 驱动刀柄 - 扳手 - 润滑油 - 说明书

PACK & WEIGHT:
包装&重量 Max. Kg

Options - 可选项

HIGH SPEED 最高转速 6.000 Rpm 可选	COOLANT THROUGH ROTATING DISTRIBUTOR 可干切 MAX 10bar 可选	OUTPUT 输出 Weldon Max Ø20 可选	OUTPUT 输出 Toolholder Ø22 芯轴输出 可选	DOUBLE OUTPUT 双输出 ER32 - ER20 M 可选
OUTPUT 输出 C4 可选	COOLANT THROUGH ROTATING DISTRIBUTOR 不可干切 MAX 40bar 可选	OUTPUT 输出 HSK 40 可选	OUTPUT 输出 ISO 30 可选	

G90-20L

TYPE 2

Code: 9.G90.20L01

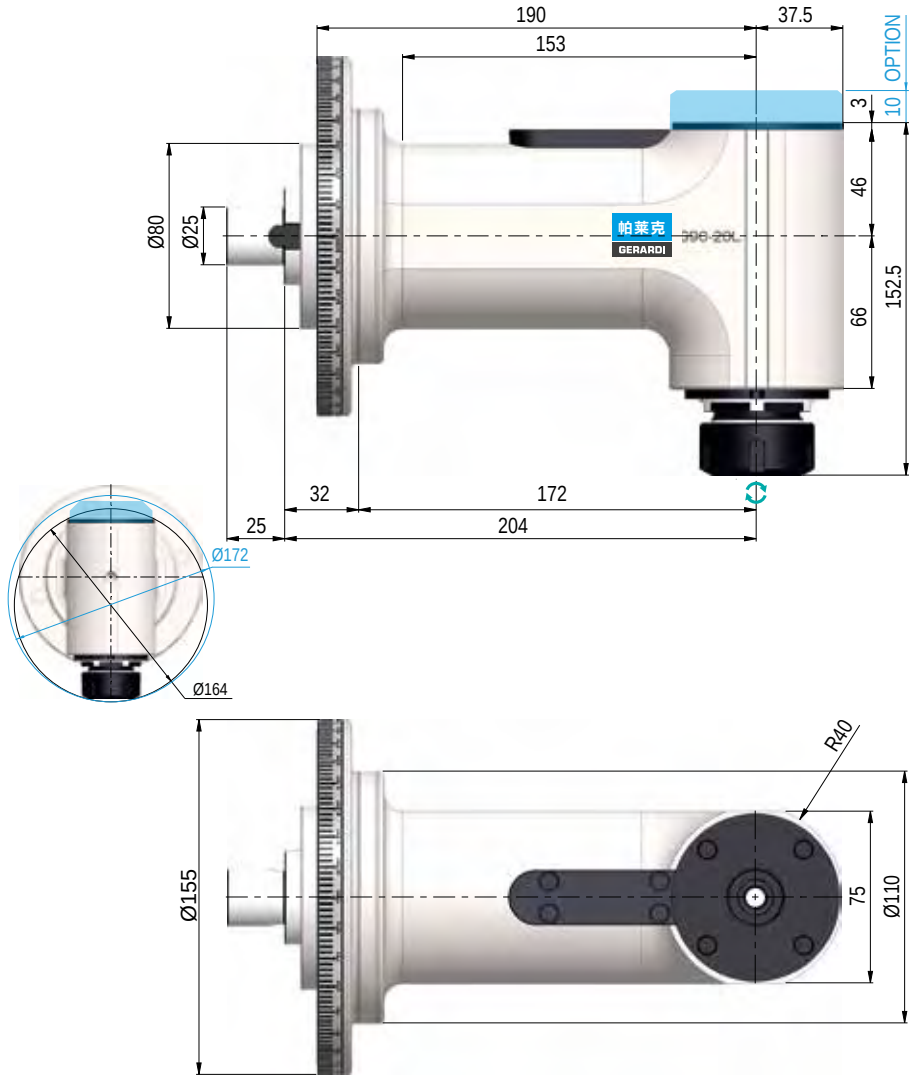

Technical data-技术参数

- Ratio 1:1
- Kg 12,2
- Rpm 4.000
- Ø 20
- N 1.250
- M 16
- Nm 40
- ER-32 Ø2/20

DIRECTION OF ROTATION SAME AS MACHINE SPINDLE - 输出端与主轴驱动刀柄旋转方向相同

Shanks 驱动刀柄	SK DIN 69871			CAT ANSI B5.50			BT MAS 403			HSK DIN 69893			C. ISO 26623			ISO DIN 2080	
Size - 规格	30	40	50	30	40	50	30	40	50	63	80	100	C5	C6	C8	40	50
选配	可选	-	-	可选	-	-	可选	-	-	可选	可选	可选	可选			可选	可选

Universal Flange
万能法兰盘
TYPE 2

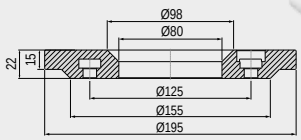

Extension
加长法兰
TYPE 2

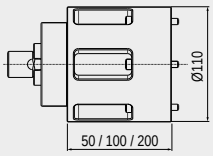

Standard Equipment
标准品包含如下:

Wood box - Universal flange - ER nut - Shank - Wrenches - Grease tube - Instruction book
木箱 - 万能法兰盘 - ER螺母- 驱动刀柄 - 扳手 - 润滑油 - 说明书

PACK & WEIGHT:
包装&重量 Max. Kg

Options - 可选项

HIGH SPEED 最高转速 6.000 Rpm 可选	COOLANT THROUGH ROTATING DISTRIBUTOR 可干切 MAX 10bar 可选	OUTPUT 输出 Weldon Max Ø20 可选	OUTPUT 输出 Toolholder Ø22 芯轴输出 可选	DOUBLE OUTPUT 双输出 ER32 - ER20 M 可选
OUTPUT 输出 C4 可选	COOLANT THROUGH ROTATING DISTRIBUTOR 不可干切 MAX 40bar 可选	OUTPUT 输出 HSK 40 可选	OUTPUT 输出 ISO 30 可选	

G90-30

TYPE 3

Code: 9.G90.30001

NEW

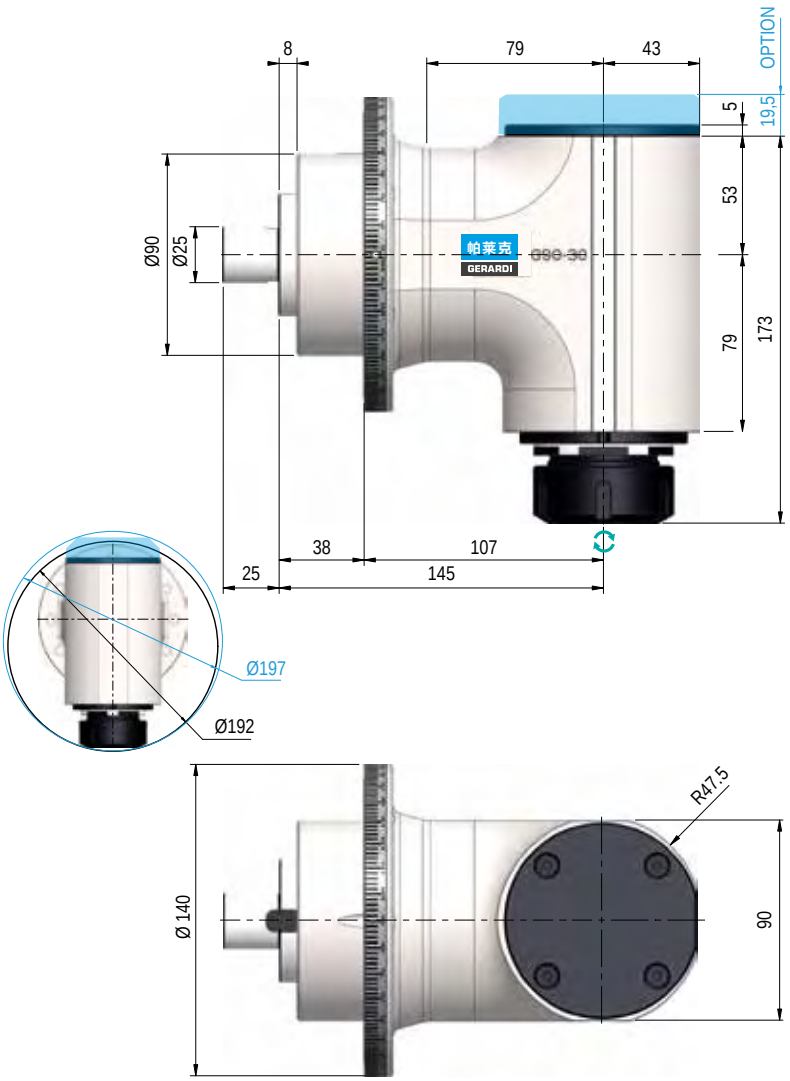

Technical data-技术参数

- Ratio 1:1
- Kg 17
- Rpm 4.000
- Ø30
- N 750
- M20
- Nm 75
- ER-40 Ø3/30

DIRECTION OF ROTATION SAME AS MACHINE SPINDLE - 输出端与主轴驱动刀柄旋转方向相同

Shanks 驱动刀柄	SK DIN 69871		CAT ANSI B5.50		BT MAS 403		HSK DIN 69893			C. ISO 26623			ISO DIN 2080	
Size - 规格	40	50	40	50	40	50	63	80	100	C5	C6	C8	40	50
选配	-	-	-	-	-	-	可选	可选	可选	可选			可选	可选

Universal Flange
万能法兰盘
TYPE 3

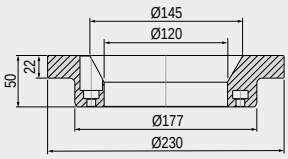

Extension
加长法兰
TYPE 3

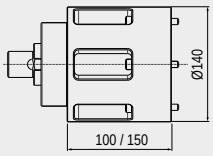

Standard Equipment 标准品包含如下:

Wood box - Universal flange - ER nut - Shank - Wrenches - Grease tube - Instruction book
木箱 - 万能法兰盘 - ER螺母 - 驱动刀柄 - 扳手 - 润滑油 - 说明书

PACK & WEIGHT:
包装&重量

Options - 可选项

HIGH SPEED 最高转速 6000 Rpm 可选	COOLANT THROUGH ROTATING DISTRIBUTOR 可干切 MAX 10bar 可选	OUTPUT 输出 Weldon Max Ø25 可选	OUTPUT 输出 Toolholder Ø27 芯轴输出 可选	OUTPUT 输出 ISO 30 可选
DOUBLE OUTPUT 双输出 ER40 - ER25M 可选	COOLANT THROUGH ROTATING DISTRIBUTOR 不可干切 MAX 30bar 可选	OUTPUT 输出 HSK 40 可选	OUTPUT 输出 C4 可选	

G90-30L

TYPE 3

Code: 9.G90.30L01

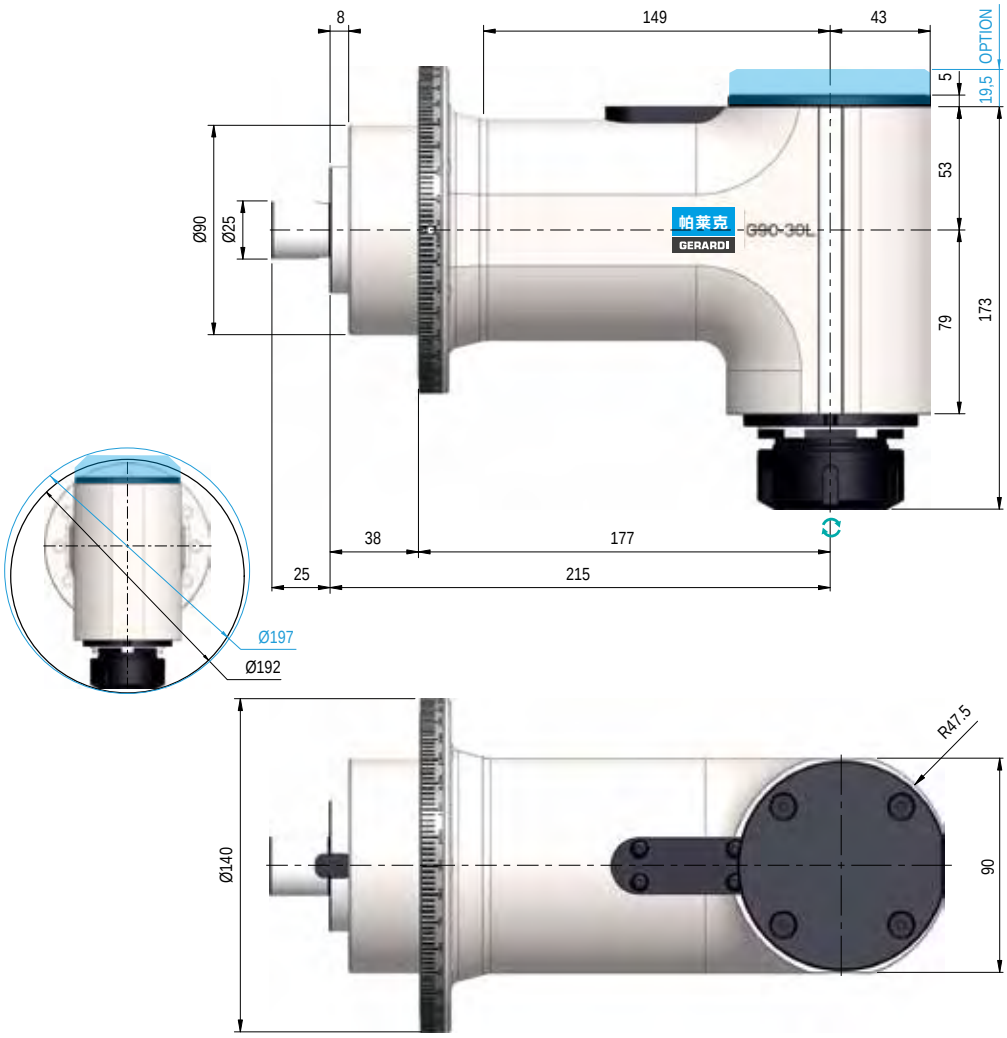

Technical data-技术参数

- Ratio 1:1
- Kg 20
- Rpm 4.000
- Ø30
- N 750
- M20
- Nm 75
- ER-40 Ø3/30

DIRECTION OF ROTATION SAME AS MACHINE SPINDLE - 输出端与主轴驱动刀柄旋转方向相同

Shanks 驱动刀柄	SK DIN 69871		CAT ANSI B5.50		BT MAS 403		HSK DIN 69893			C. ISO 26623			ISO DIN 2080	
Size - 规格	40	50	40	50	40	50	63	80	100	C5	C6	C8	40	50
选配	-	-	-	-	-	-	可选	可选	可选	可选			可选	可选

Universal Flange
万能法兰盘
TYPE 3

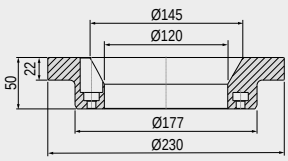

Extension
加长法兰
TYPE 3

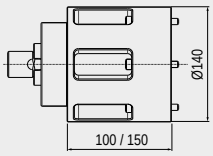

Standard Equipment 标准品包含如下:

Wood box - Universal flange - ER nut - Shank - Wrenches - Grease tube - Instruction book
木箱 - 万能法兰盘 - ER螺母- 驱动刀柄 - 扳手 - 润滑油- 说明书

PACK & WEIGHT:
包装&重量

Options - 可选项

- HIGH SPEED 最高转速 — 6000 Rpm — 可选
- COOLANT THROUGH ROTATING DISTRIBUTOR — 可干切 — MAX 10bar — 可选
- OUTPUT 输出 — Weldon Max Ø25 — 可选
- OUTPUT 输出 — Toolholder Ø27 芯轴输出 — 可选
- OUTPUT 输出 — ISO 30 — 可选
- DOUBLE OUTPUT 双输出 — ER40 - ER25M — 可选
- COOLANT THROUGH ROTATING DISTRIBUTOR — 不可干切 — MAX 30bar — 可选
- OUTPUT 输出 — HSK 40 — 可选
- OUTPUT 输出 — C4 — 可选

G90-S40

TYPE 4

Code: 9.G90.S4001

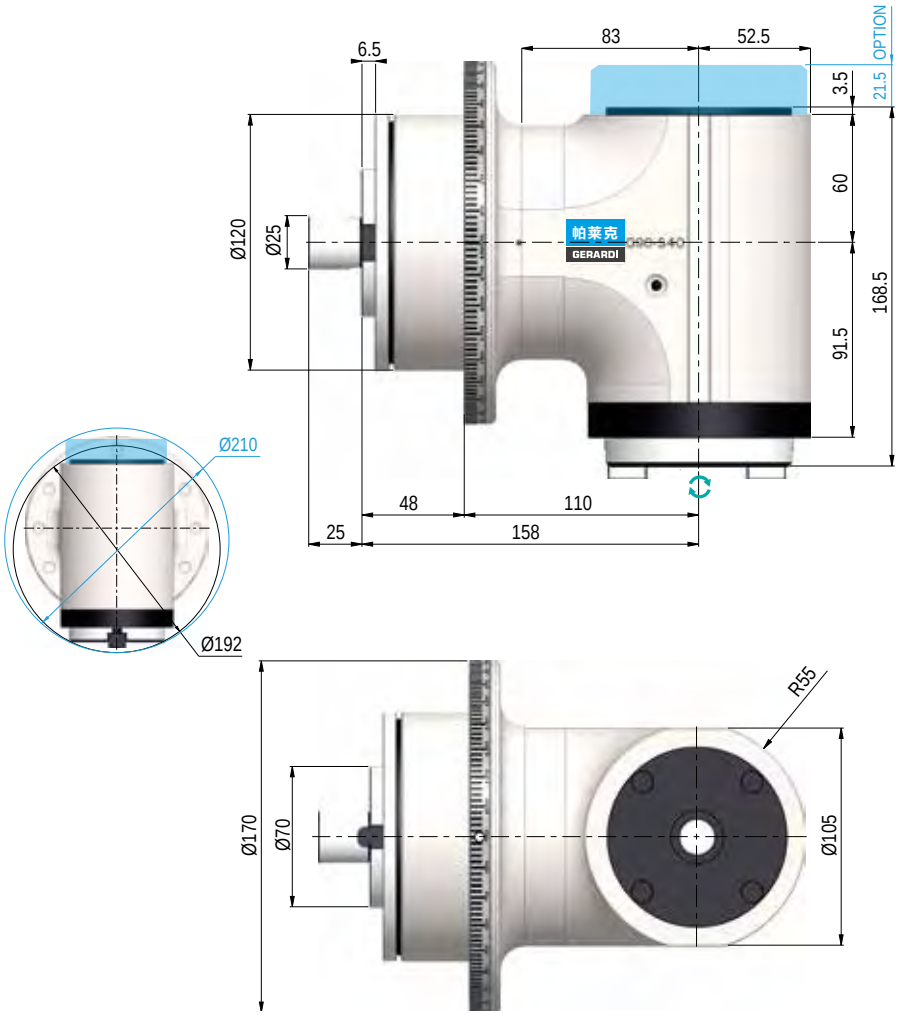

Technical data-技术参数

- Ratio 1:1
- Kg 22
- Rpm 4.000
- Ø26
- N 1.800
- M20
- Nm 140
- ISO / CAT / BT 40

DIRECTION OF ROTATION SAME AS MACHINE SPINDLE - 输出端与主轴驱动刀柄旋转方向相同

Shanks 驱动刀柄	SK DIN 69871		CAT ANSI B5.50		BT MAS 403		HSK DIN 69893			C. ISO 26623			ISO DIN 2080	
Size - 规格	40	50	40	50	40	50	63	80	100	C5	C6	C8	40	50
选配	-	-	-	-	-	-	可选	可选	可选	可选			可选	可选

Universal Flange
万能法兰盘
TYPE 4

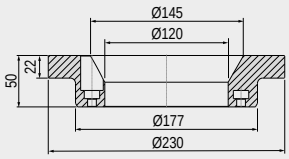

Standard Equipment 标准品包含如下:

Wood box - Universal flange - ER nut - Shank - Wrenches - Grease tube - Instruction book
木箱 - 万能法兰盘 - ER螺母 - 驱动刀柄 - 扳手 - 润滑油 - 说明书

PACK & WEIGHT:
包装&重量 Max. Kg

Options - 可选项

HIGH SPEED 最高转速
5.000 Rpm
可选

OUTPUT 输出
HSK 63
可选

COOLANT THROUGH ROTATING DISTRIBUTOR

可干切	不可干切
Max 10 bar	Max 30 bar

可选

OUTPUT 输出

C4	C5
可选	可选

G90-S40XL

TYPE 5

Code: 9.G90.S40XL1

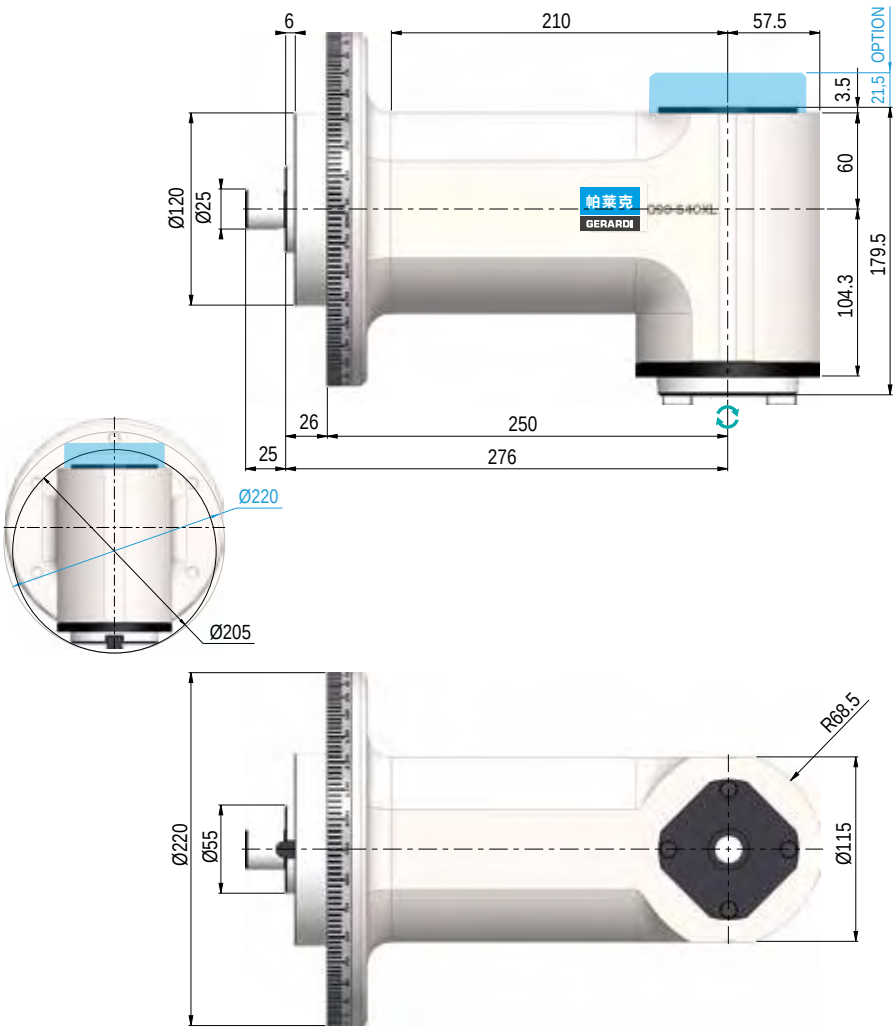

Technical data-技术参数

- Ratio 1:1
- Kg 32,5
- Rpm 4.000
- Ø30
- N 2.400
- M22
- Nm 140
- ISO / CAT / BT 40

DIRECTION OF ROTATION SAME AS MACHINE SPINDLE - 输出端与主轴驱动刀柄旋转方向相同

Shanks 驱动刀柄	SK DIN 69871		CAT ANSI B5.50		BT MAS 403		HSK DIN 69893			C. ISO 26623			ISO DIN 2080	
Size - 规格	40	50	40	50	40	50	63	80	100	C5	C6	C8	40	50
选配	-	-	-	-	-	-	可选	可选	可选	可选			可选	可选

Universal Flange
万能法兰盘
TYPE 5

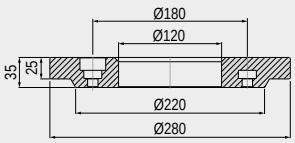

Standard Equipment 标准品包含如下:

Wood box - Universal flange - ER nut - Shank - Wrenches - Grease tube - Instruction book
木箱 - 万能法兰盘 - ER螺母- 驱动刀柄 - 扳手 - 润滑油 - 说明书

PACK & WEIGHT:
包装&重量 Max.70 Kg

Options - 可选项

HIGH SPEED 最高转速
5.000 Rpm
可选

OUTPUT 输出
HSK 63
可选

COOLANT THROUGH ROTATING DISTRIBUTOR

可干切	不可干切
Max 10 bar	Max 30 bar

可选

OUTPUT 输出

C4	C5
可选	可选

G90-S40XL xx

TYPE 5

9.G90.S40XL	.400	.500	.600	.700

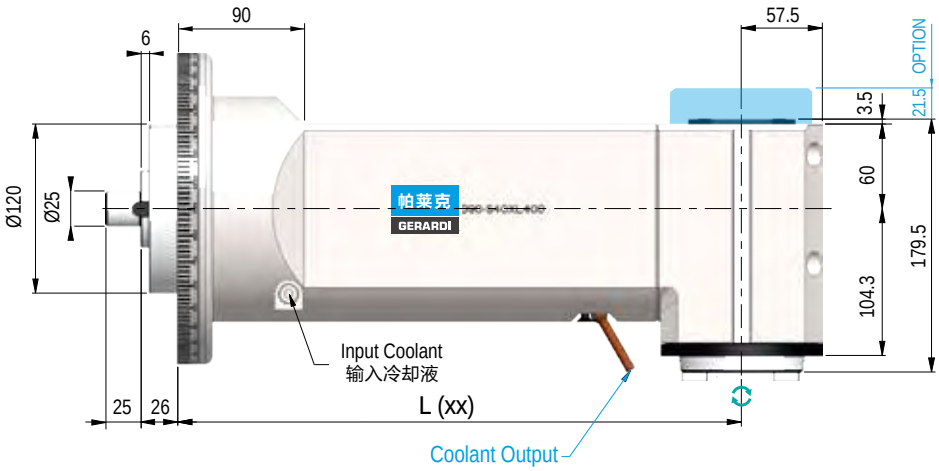

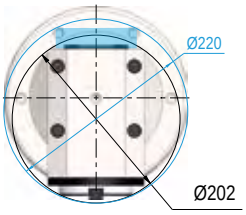

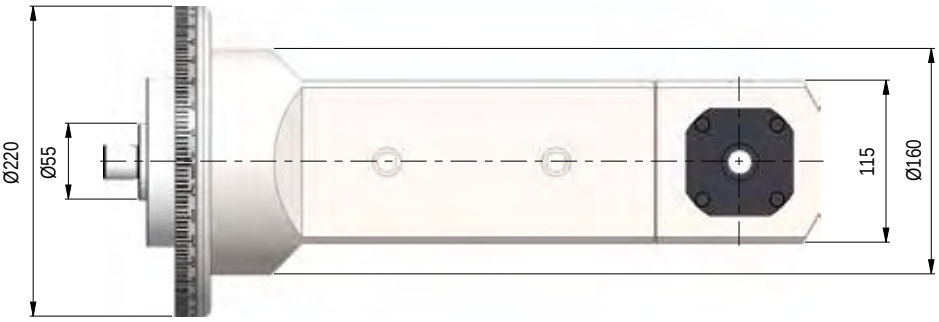

Technical data-技术参数

- Ratio 1:1
- L= 400 - 57 Kg
- L= 500 - 67 Kg
- L= 600 - 78 Kg
- L= 700 - 86 Kg
- Rpm 4.000
- Ø30
- N 2.400
- M22
- Nm 140
- ISO / CAT / BT40

DIRECTION OF ROTATION SAME AS MACHINE SPINDLE - 输出端与主轴驱动刀柄旋转方向相同

Shanks 驱动刀柄	SK DIN 69871		CAT ANSI B5.50		BT MAS 403		HSK DIN 69893			C. ISO 26623			ISO DIN 2080	
Size - 规格	40	50	40	50	40	50	63	80	100	C5	C6	C8	40	50
选配	-	-	-	-	-	-	可选	可选	可选	可选			可选	可选

Universal Flange
万能法兰盘
TYPE 5

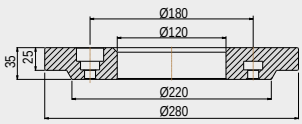

Standard Equipment 标准品包含如下:

Wood box - Universal flange - ER nut - Shank - Wrenches - Grease tube - Instruction book
木箱 - 万能法兰盘 - ER螺母 - 驱动刀柄 - 扳手 - 润滑油 - 说明书

PACK & WEIGHT:
包装&重量 Max. Kg

Options - 可选项

	HIGH SPEED 最高转速	OUTPUT 输出	SPECIAL LENGHT
	5.000 Rpm	HSK 63	
	可选	可选	定制

	COOLANT THROUGH ROTATING DISTRIBUTOR		OUTPUT 输出	
	可干切	不可干切	C4	C5
	Max 10 bar	Max 30 bar		
	可选		可选	可选

G90-S50

TYPE 6

Code: 9.G90.S5001

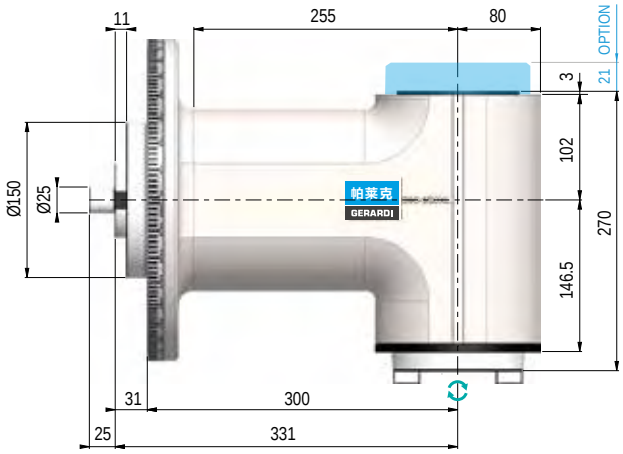

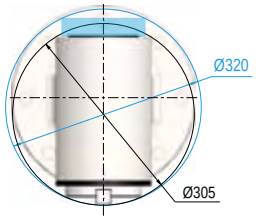

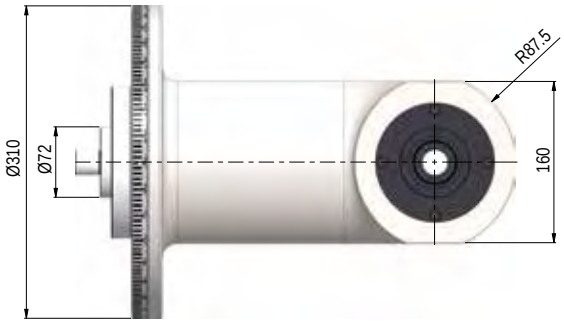

Technical data-技术参数

- Ratio 1:1
- Kg 77
- Rpm 3.000
- Ø45
- N 3.300
- M36
- Nm 400
- ISO / CAT / BT 50

DIRECTION OF ROTATION SAME AS MACHINE SPINDLE - 输出端与主轴驱动刀柄旋转方向相同

Shanks 驱动刀柄	SK DIN 69871		CAT ANSI B5.50		BT MAS 403		HSK DIN 69893			C. ISO 26623			ISO DIN 2080	
Size - 规格	40	50	40	50	40	50	63	80	100	C5	C6	C8	40	50
选配	-	-	-	-	-	-	可选	可选	可选	可选			可选	可选

Universal Flange
万能法兰盘
TYPE 6

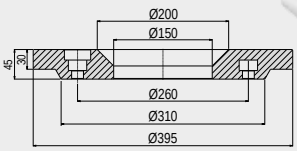

Standard Equipment 标准品包含如下:

Wood box - Universal flange - ER nut - Shank - Wrenches - Grease tube - Instruction book
木箱 - 万能法兰盘 - ER螺母- 驱动刀柄 - 扳手 - 润滑油 - 说明书

PACK & WEIGHT:
包装&重量 Max. Kg

Options - 可选项

HIGH SPEED 最高转速
4.000 Rpm
可选

OUTPUT 输出
HSK 63
可选

COOLANT THROUGH ROTATING DISTRIBUTOR

可干切	不可干切
Max 10 bar	Max 30 bar

可选

OUTPUT 输出

C6	C8
定制	

1

G90-S50XL xx

TYPE 6

9.G90.S50XL	.400	.500	.600	.700	.800

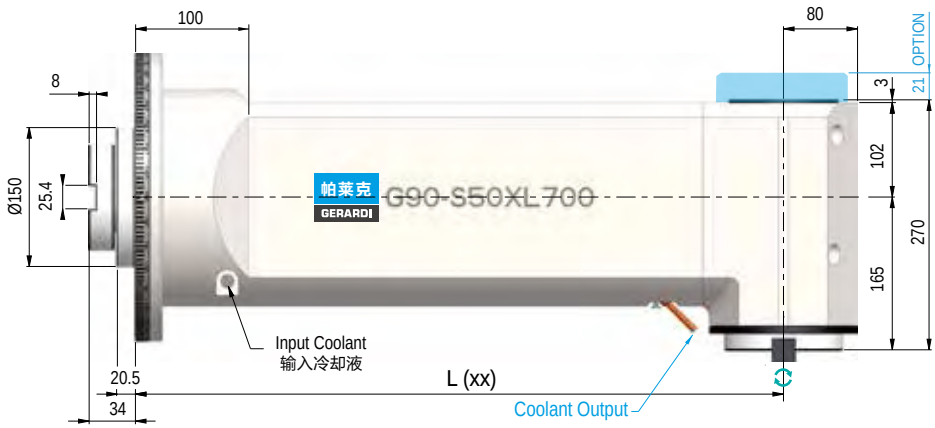

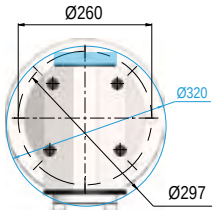

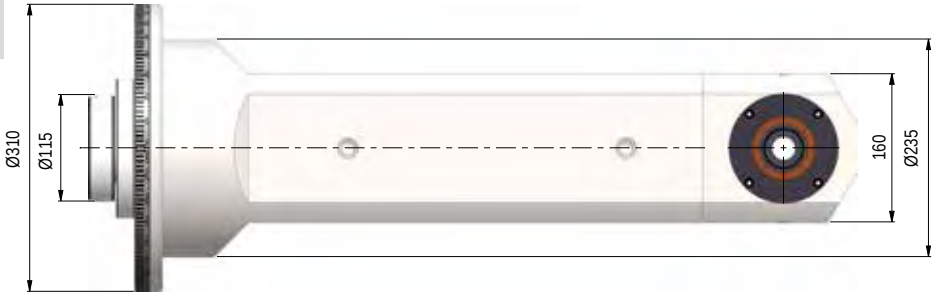

Technical data-技术参数

- Ratio 1:1
- Rpm 3.000
- N 3.300
- Nm 400
- Kg
- Ø45
- M36
- ISO /CAT BT 50

L= 400 - 149 Kg
L= 500 - 169 Kg
L= 600 - 190 Kg
L= 700 - 211 Kg
L= 800 - 231 Kg

DIRECTION OF ROTATION SAME AS MACHINE SPINDLE - 输出端与主轴驱动刀柄旋转方向相同

Shanks 驱动刀柄	SK DIN 69871		CAT ANSI B5.50		BT MAS 403		HSK DIN 69893			C. ISO 26623			ISO DIN 2080	
Size - 规格	40	50	40	50	40	50	63	80	100	C5	C6	C8	40	50
选配	-	-	-	-	-	-	可选	可选	可选	可选			可选	可选

Universal Flange
万能法兰盘
TYPE 6

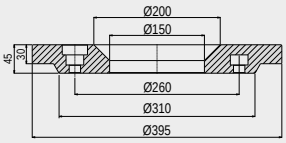

DOTAZIONE STANDARD / STANDARD EQUIPMENT

Wood box - Universal flange - ER nut - Shank - Wrenches - Grease tube - Instruction book
木箱 - 万能法兰盘 - ER螺母 - 驱动刀柄 - 扳手 - 润滑油 - 说明书

PACK & WEIGHT:
包装&重量 Max. Kg

OPZIONI - OPTIONS

HIGH SPEED 最高转速
4.000 Rpm
可选

OUTPUT 输出
HSK 63
可选

SPECIAL LENGHT
定制

COOLANT THROUGH ROTATING DISTRIBUTOR

可干切	不可干切
Max 10 bar	Max 30 bar

可选

OUTPUT 输出
C6 | C8
定制

GMU-16

TYPE 1

Code: 9.GMU.16001

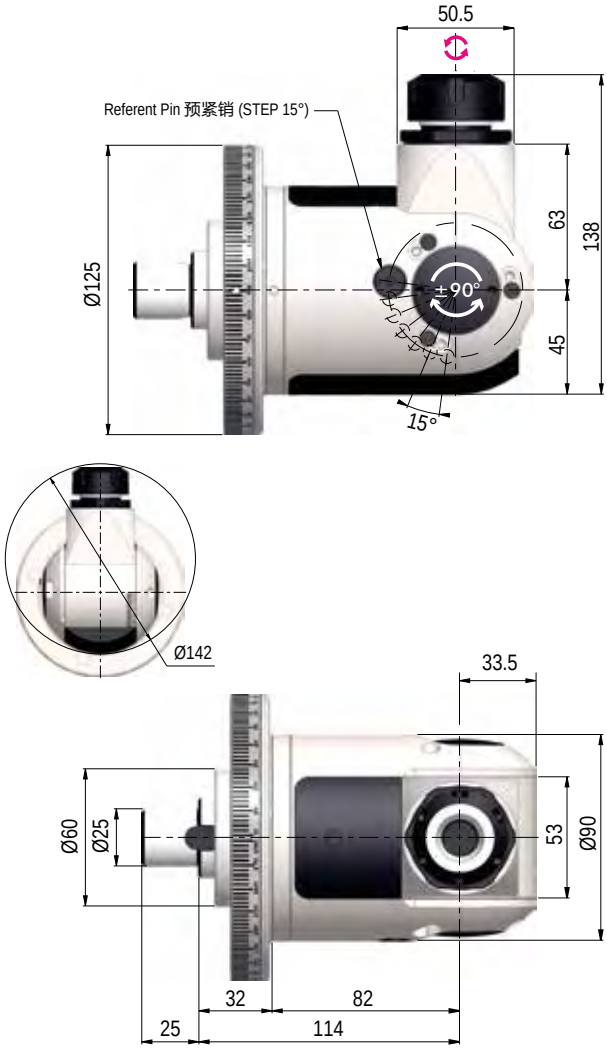

Technical data-技术参数

- Ratio 1:1
- Kg 6,3
- Rpm 4.000
- Ø16
- N 480
- M14
- Nm 18
- ER-25 Ø1/16

DIRECTION OF ROTATION OPPOSITE TO THE MACHINE SPINDLE - 输出端与主轴驱动刀柄旋转方向相反

Shanks 驱动刀柄	SK DIN 69871			CAT ANSI B5.50			BT MAS 403			HSK DIN 69893			C. ISO 26623			ISO DIN 2080	
Size - 规格	30	40	50	30	40	50	30	40	50	63	80	100	C5	C6	C8	40	50
选配	可选	-	-	可选	-	-	可选	-	-	可选	可选	可选	可选			可选	可选

Universal Flange
万能法兰盘
TYPE 1

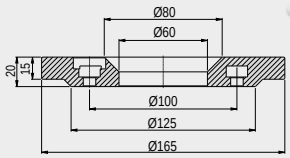

Extension
加长法兰
TYPE 1

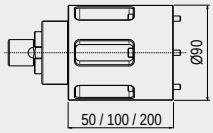

Standard Equipment
标准品包含如下:

Special bag - Universal flange - ER nut - Shank - Wrenches - Grease tube - Instruction book
专业包装盒 - 万能法兰盘 - ER螺母- 驱动刀柄 - 扳手 - 润滑油 - 说明书

PACK & WEIGHT:
包装&重量 Max. Kg

Options - 可选项

HIGH SPEED
最高转速
6.000 Rpm
可选

OUTPUT
输出
Toolholder Ø16
芯轴输出
可选

OUTPUT
输出
Weldon Max Ø16
侧固式输出
可选

QUICK POSITIONING PIN
快速定位销
Customized angles
定制角度
可选

GMU-20

TYPE 2

Code: 9.GMU.20001

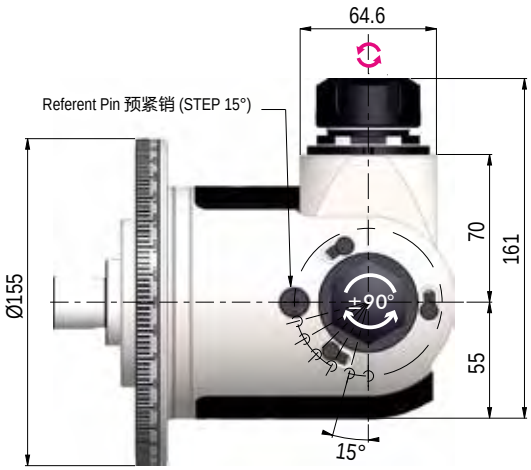

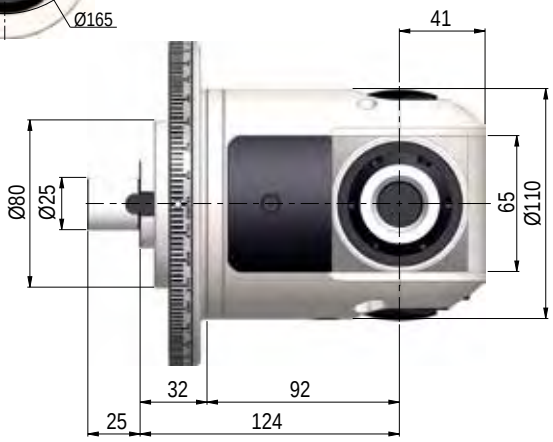

Technical data-技术参数

- Ratio 1:1
- Kg 13
- Rpm 4.000
- Ø20
- N 715
- M16
- Nm 32
- ER32 Ø2/20

DIRECTION OF ROTATION OPPOSITE TO THE MACHINE SPINDLE - 输出端与主轴驱动刀柄旋转方向相反

Shanks 驱动刀柄	SK DIN 69871			CAT ANSI B5.50			BT MAS 403			HSK DIN 69893			C. ISO 26623		
Size - 规格	30	40	50	30	40	50	30	40	50	63	80	100	C5	C6	C8
选配	可选	-	-	可选	-	-	可选	-	-	可选	可选	可选	可选		

Universal Flange
万能法兰盘
TYPE 2

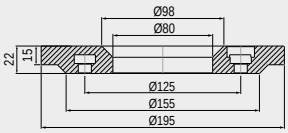

Extension
加长法兰
TYPE 2

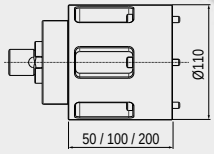

Standard Equipment 标准品包含如下:

Special bag - Universal flange - ER nut - Shank - Wrenches - Grease tube - Instruction book
专业包装盒 - 万能法兰盘 - ER螺母- 驱动刀柄 - 扳手 - 润滑油 - 说明书

PACK & WEIGHT:
包装&重量 Max. Kg

Options - 可选项

HIGH SPEED
最高转速
6.000 Rpm
可选

QUICK POSITIONING PIN
快速定位销
Customized angles
定制角度
可选

OUTPUT
输出
Weldon Max Ø20
侧固式输出
可选

GMU-S40-125 TYPE 6

Code: 9.G90.S4001.125

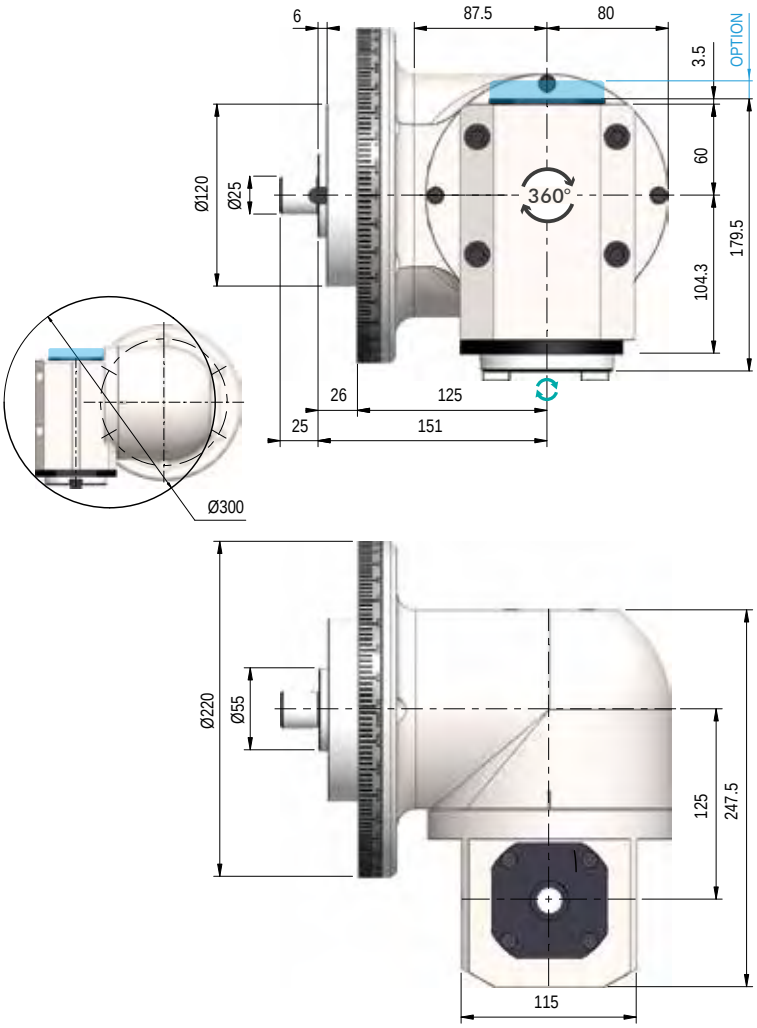

Technical data-技术参数

- Ratio 1:1
- Kg 59,3
- Rpm 3.000
- Ø30
- N 2.400
- M22
- Nm 100
- ISO /CAT BT 40

DIRECTION OF ROTATION SAME AS MACHINE SPINDLE - 输出端与主轴驱动刀柄旋转方向相同

Shanks 驱动刀柄	SK DIN 69871		CAT ANSI B5.50		BT MAS 403		HSK DIN 69893			C. ISO 26623		ISO DIN 2080	
Size - 规格	40	50	40	50	40	50	63	80	100	C6	C8	40	50
选配	-	-	-	-	-	-	可选	可选	可选	可选		可选	可选

Universal Flange
万能法兰盘
TYPE 6

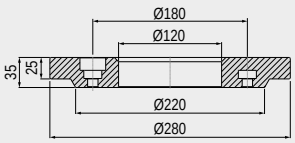

Standard Equipment 标准品包含如下:

Wood box - Universal flange - ER nut - Shank - Wrenches - Grease tube - Instruction book
木箱 - 万能法兰盘 - ER螺母- 驱动刀柄 - 扳手 - 润滑油 - 说明书

PACK & WEIGHT:
包装&重量 Max. Kg

Options - 可选项

HIGH SPEED 最高转速 4.000 Rpm 可选		OUTPUT 输出 HSK 63 可选
COOLANT THROUGH ROTATING DISTRIBUTOR 可干切 Max 10 bar 可选		OUTPUT 输出 C4 可选

GMU-S40

TYPE 5

Code: 9.G90.S4001

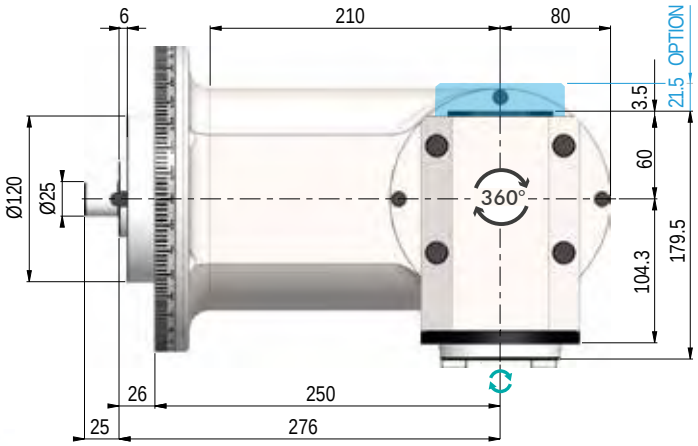

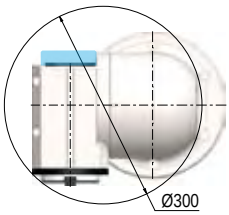

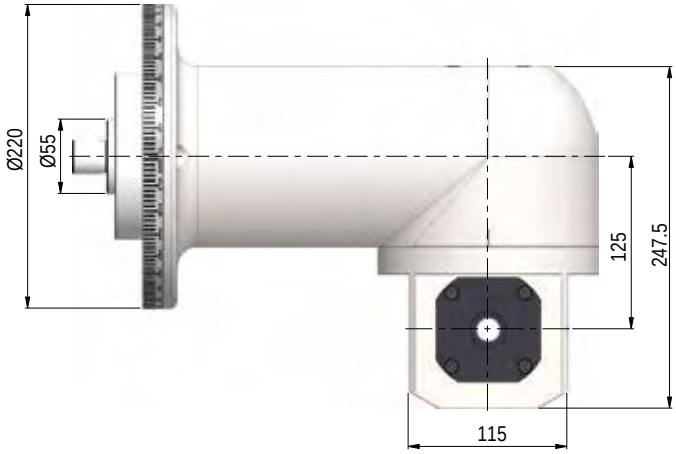

Technical data-技术参数

- Ratio 1:1
- Kg 74
- Rpm 3.000
- Ø 30
- N 2.400
- M 22
- Nm 100
- ISO /CAT BT 40

DIRECTION OF ROTATION SAME AS MACHINE SPINDLE - 输出端与主轴驱动刀柄旋转方向相同

Shanks 驱动刀柄	SK DIN 69871		CAT ANSI B5.50		BT MAS 403		HSK DIN 69893			C. ISO 26623		ISO DIN 2080	
Size - 规格	40	50	40	50	40	50	63	80	100	C6	C8	40	50
选配	-	-	-	-	-	-	可选	可选	可选	可选		可选	可选

Universal Flange
万能法兰盘
TYPE 5

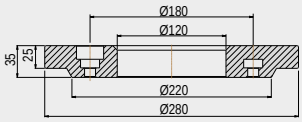

Standard Equipment 标准品包含如下:

Wood box - Universal flange - ER nut - Shank - Wrenches - Grease tube - Instruction book
木箱 - 万能法兰盘 - ER螺母 - 驱动刀柄 - 扳手 - 润滑油 - 说明书

PACK & WEIGHT:
包装&重量 Max. Kg

Options - 可选项

HIGH SPEED 最高转速 4.000 Rpm 可选	OUTPUT 输出 HSK 63 可选	
COOLANT THROUGH ROTATING DISTRIBUTOR 可干切 Max 10 bar 可选	OUTPUT 输出 C4 可选	

GMU-S50

TYPE 6

Code: 9.GMU.S5001

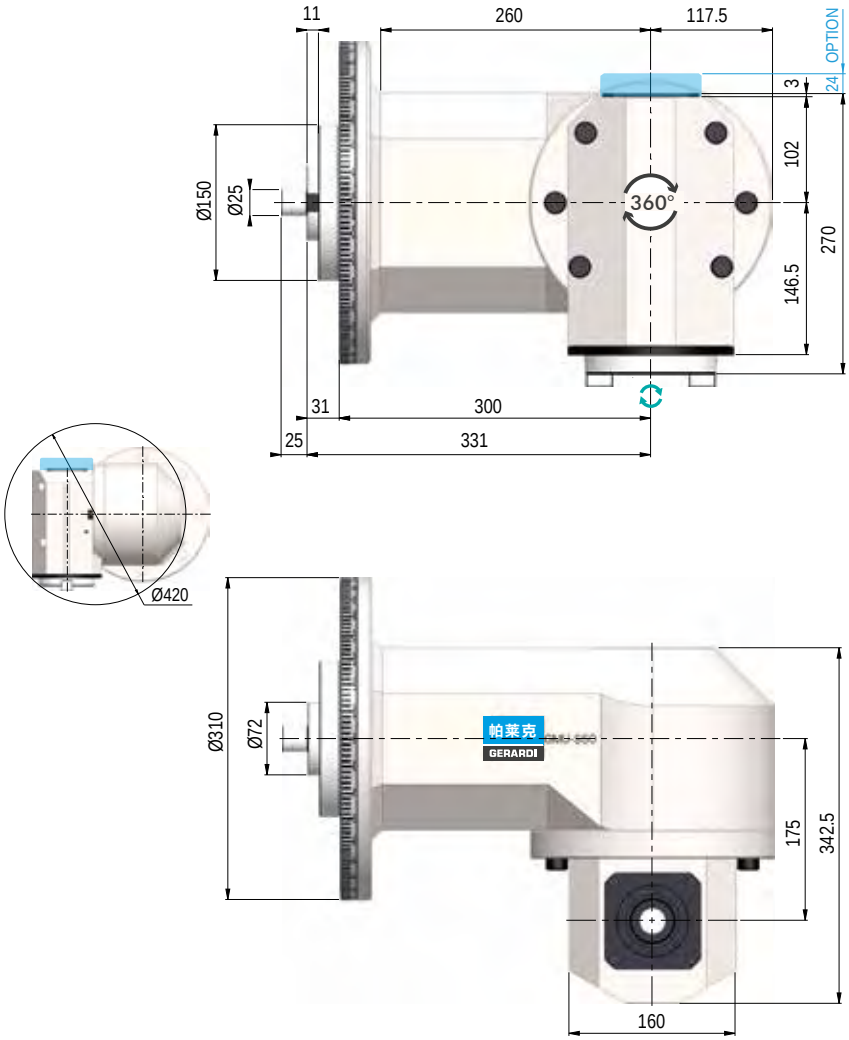

Technical data-技术参数

- Ratio 1:1
- Kg 121
- Rpm 3.000
- Ø45
- N 3.300
- M36
- Nm 220
- ISO /CAT BT 40

DIRECTION OF ROTATION SAME AS MACHINE SPINDLE - 输出端与主轴驱动刀柄旋转方向相同

Shanks 驱动刀柄	SK DIN 69871		CAT ANSI B5.50		BT MAS 403		HSK DIN 69893			C. ISO 26623			ISO DIN 2080	
Size - 规格	40	50	40	50	40	50	63	80	100	C5	C6	C8	40	50
选配	-	-	-	-	-	-	可选	可选	可选	可选			可选	可选

Universal Flange
万能法兰盘
TYPE 6

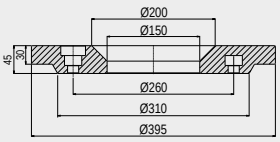

Standard Equipment 标准品包含如下:

Wood box - Universal flange - ER nut - Shank - Wrenches - Grease tube - Instruction book
木箱 - 万能法兰盘 - ER螺母- 驱动刀柄 - 扳手 - 润滑油 - 说明书

PACK & WEIGHT:
包装&重量 Max. Kg

Options - 可选项

HIGH SPEED 最高转速 4.000 Rpm 可选		OUTPUT 输出 HSK 63 可选
COOLANT THROUGH ROTATING DISTRIBUTOR 可干切 Max 10 bar 可选		OUTPUT 输出 C6 可选

INTERNAL COOLANT OPTION
冷却方式

B option
冷却形式 B

RI option
冷却形式 RI

Re-Cool option
冷却形式 Re-Cool

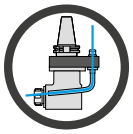

10bar

外部冷却

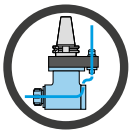

10bar

外接刀具中心内冷

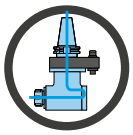

UP TO 70bar

70bar主轴中心内冷

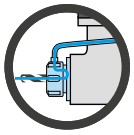

10bar

内冷螺母转接刀具中心内冷

DOUBLE OUTPUT OPTION
双向输出选项

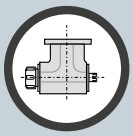

Available for following types可选形式:

MODEL 型号	OUTPUT 输出	A	B	C	D
GL90-7 G90-5 / G90-7 / G90-7L	ER-11 ER-8 MINI	20	20	38	34
GL90-10 G90-10 / G90-10L	ER-16 ER-11 MINI	37	28	52	44,5
GL90-16 G90-16 / G90-16L	ER-25 ER-16 MINI	47	35	81,5	58,5
G90-20 / G90-20L	ER-32 ER-20 MINI	66	46	103,5	72,5
G90-30 / G90-30L	ER-40 ER-25 MINI	79	53	120	82

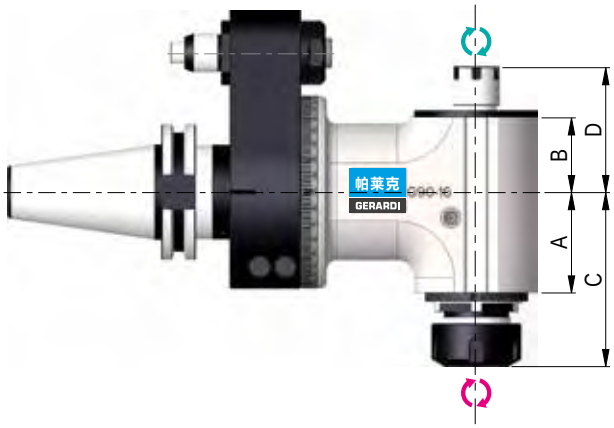

Double output ATC angle heads
双向输出角度头

MULTIPOINT ANTIROTATION SYSTEM
辅助支撑法兰

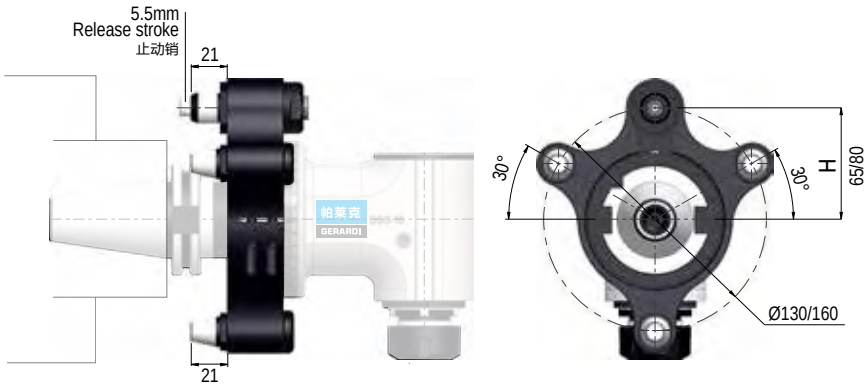

TYPE 1

Code 9.G90.16T00/...*

Angle heads with centre distance H=65
适用于H=65

Only flange** 定制

In case of purchase together with angle head
与角度头一起订购

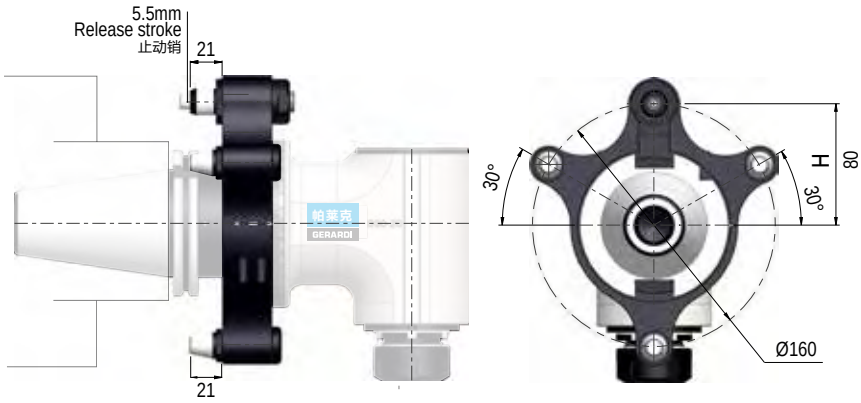

TYPE 2

Code 9.G90.20T00/...*

Angle heads with centre distance H=80
适用于H=80

Only flange** 定制

In case of purchase together with angle head
与角度头一起订购

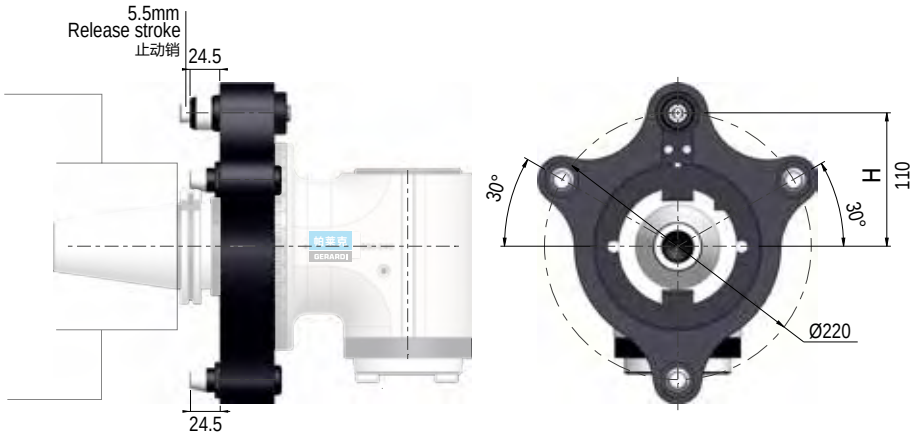

TYPE 3

Code 9.G90.S40T0/...*

Angle heads with centre distance H=110
适用于 H=110

Only flange** 定制

In case of purchase together with angle head
与角度头一起订购

The anti-rotation MULTIPOINT system is made of 4 brace points (one standard and 3 additional) for:
-Granting a higher than standard rigidity
-Allowing heavy duty machining
-Avoiding any type of vibration
-Mounting on any type of machine spindle

辅助支撑法兰适用范围:
-适用于强力切削
-避免震动切削
-可装配于任何形式机床主轴

ATC SERIES MOUNTING EXAMPLE
ATC 系列角度头安装说明

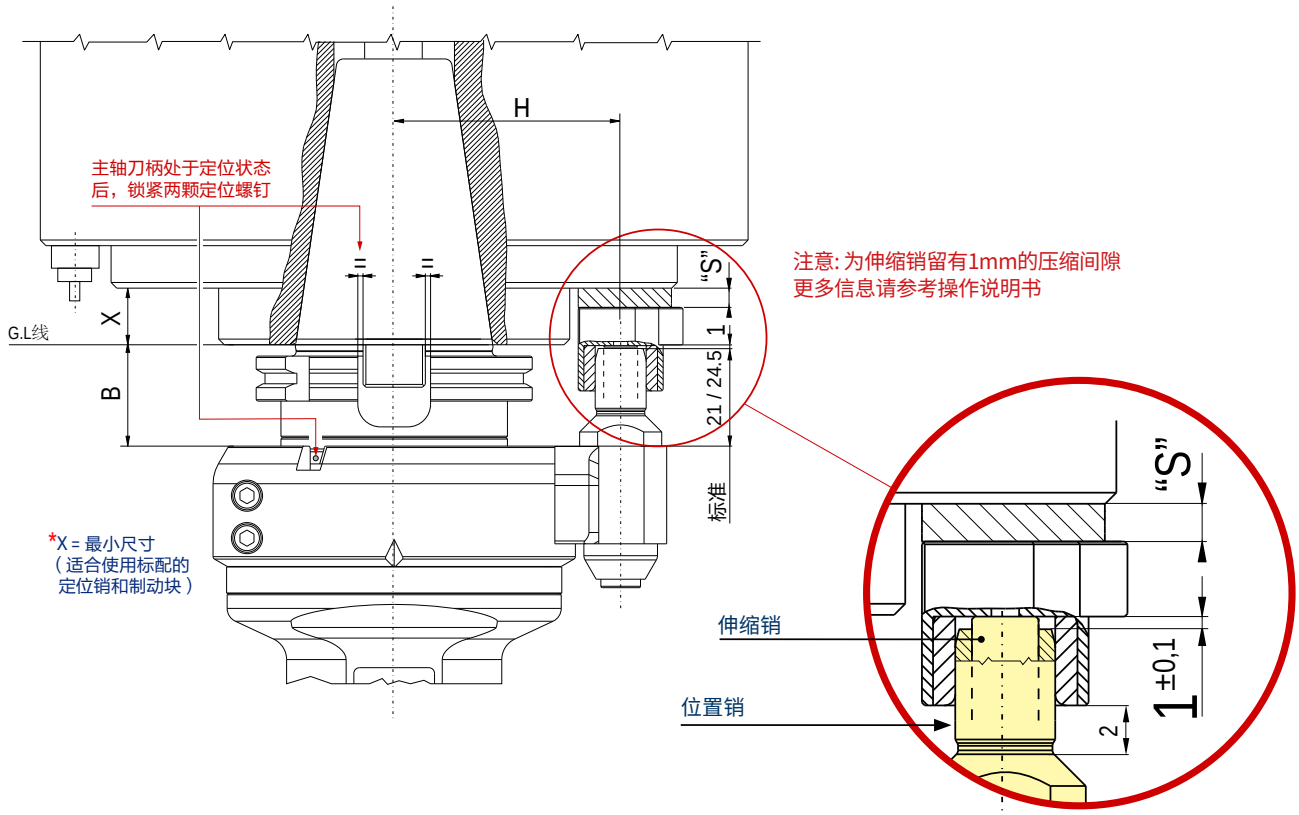

订购信息确认:

1) 机床主轴没有安装制动块
测量X尺寸，选择定位销型号（标准型，短型或非标型），"X"至少为8mm

2) 机床主轴已经安装制动块
为获取正确的定位销，请提供制动块和机床主轴图纸给我们。

驱动柄型号	21mm标准位置销		27mm~34.5mm短位置销	<27mm非标位置销
	*X	备块厚度 "S"计算	X	X
SK-CAT-BT30 SK-CAT-BT40 SK-CAT50 (B= 35 / 37mm)	X ⩾ 24,5mm	H = 65/80/110 - Ø18 S= X-14,5 mm H = 110 - Ø28 S= X-15,5 mm	24 > X > 16,5 mm	16,5 > X
BT50 (B= 43 / 45mm)	X ⩾ 16,5mm	H = 65/80/110 - Ø18 S= X-6,5 mm H = 110 - Ø28 S= X-7,5 mm	16 > X > 8,5 mm	8,5 > X
HSK-63 (B= 44mm)	X ⩾ 15,5mm	H = 65/80/110 - Ø18 S= X-5,5 mm H = 110 - Ø28 S= X-6,5mm	15 > X > 7,5 mm	7,5 > X
HSK-80 HSK-100 (B= 46mm)	X ⩾ 13,5mm	H = 80/110 - Ø18 S= X-3,5 mm H = 110 - Ø28 S= X-4,5mm	13 > X > 5,5 mm	5,5 > X

短位置销/非标位置销需单独订购

INTERNAL COOLANT OPTION
冷却形式选项

B option
冷却形式 B

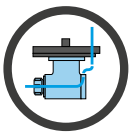

Up to 40bar

外接刀具中心内冷

10bar 可干切
30/40 bar 不可干切

Re-Cool option
冷却形式 Re-Cool

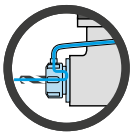

10bar

内冷螺母转接刀具中心内冷

DOUBLE OUTPUT OPTION MTC series
MTC 系列双向输出选项

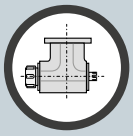

Available for following types可选形式:

MODEL 型号	OUTPUT 输出	A	B	C	D
G90-5 / G90-7 / G90-7L	ER-11 ER-8 MINI	20	20	38	34
G90-10 / G90-10L	ER-16 ER-11 MINI	37	28	52	44,5
G90-16 / G90-16L	ER-25 ER-16 MINI	47	35	81,5	58,5
G90-20 / G90-20L	ER-32 ER-20 MINI	66	46	103,5	72,5
G90-30 / G90-30L	ER-40 ER-25 MINI	79	53	120	82

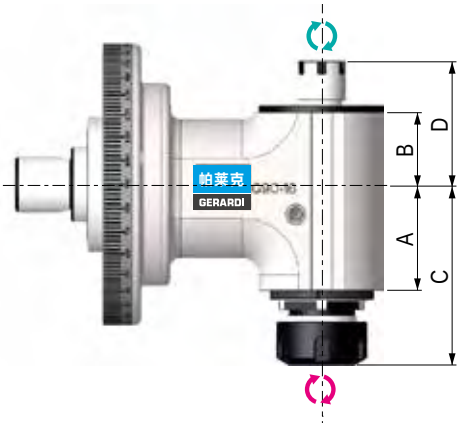

Double output MTC angle heads
MTC 双向输出角度头

ANTI-ROTATION GROUP
旋转环组件

ANGLE HEADS 角度头		ANTI-ROTATION GROUP 旋转环组件	INTEGRAL FLANGE 旋转环			PIN GROUP 销组件			
Model 角度头型号	Type	Code 订货号	Code 订货号	Ø	H	Code 订货号	Shape	P	L
GL90-7 GL90-10 GL90-16 GTU-10 GMU 13 / 13L	0 (Ø73)	9.GMU.13050C/65 9.GMU.13050C/80 9.GMU.13050C/110 9.GMU.13050/65 9.GMU.13050/80 9.GMU.13050/110	9.GMU.13030/65 9.GMU.13030/80 9.GMU.13030/110	(Ø73)	65 80 110	9.GMU.13070/E12 9.GMU.13070/E13 9.GMU.13070/A12 9.GMU.13070/A13	E E A A	Ø18 Ø18 Ø18 Ø18	21 35 21 35
G90-5 G90-7 / 7L G90-7 / 7L 2U G90-10 / 10L G90-10 / 10L 2U G90-16 / 16L G90-16 / 16L 2U GMU-16 GR90-5 GR90-10 GR90-16	1 (Ø90)	9.G90.16050/65 9.G90.16050/80 9.G90.16050/110	9.G90.16030/65 9.G90.16030/80 9.G90.16030/110	(Ø90)	65 80 110	9.G90.16070/A12 9.G90.16070/A13	A A	Ø18 Ø18	21 35
G90-20 / 20L G90-20 / 20L 2U GMU 20	2 (Ø110)	9.G90.20050/80 9.G90.20050/110	9.G90.20030/80 9.G90.20030/110	(Ø110)	80 110	9.G90.16070/A24	A	Ø28	24,5
G90-30 / 30L G90-30 / 30L 2U	3 (Ø140)	9.G90.30050/110	9.G90.30030/110	(Ø140)	110	9.G90.16070/A23	A	Ø28	35
G90-S40 G90-S40L GR90-S40	4 (Ø170)	9.G90.S4050/110	9.G90.S4023/110	(Ø170)	110	9.G90.S4070/A24 9.G90.S4070/A23	A A	Ø28 Ø28	24,5 35

STOP-BLOCK Standard 制动块

Ø18

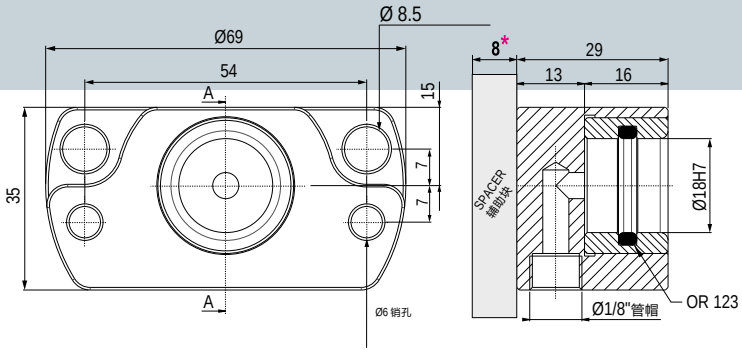

STOP BLOCK 制动块
9.INDEX.18
NO STOP BLOCK INCLUDED

BUSHING 衬套
9.G18.INDEX.2

Ø28

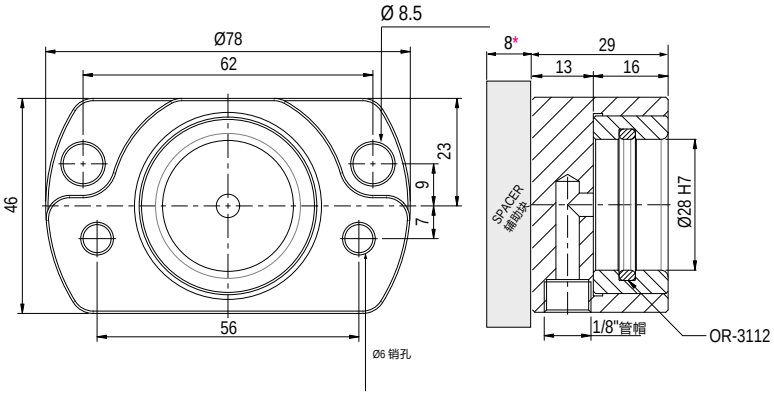

STOP BLOCK 制动块
9.INDEX.28
NO STOP BLOCK INCLUDED

BUSHING 衬套
9.G28.INDEX.2

STOP-BLOCK Conical 锥形制动块

Ø18

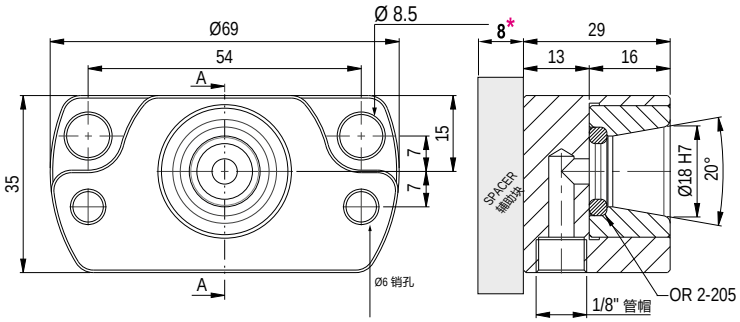

STOP BLOCK 制动块
9.INDEX.18C
NO STOP BLOCK INCLUDED

BUSHING 衬套
9.G18.INDEX.2C

Ø28

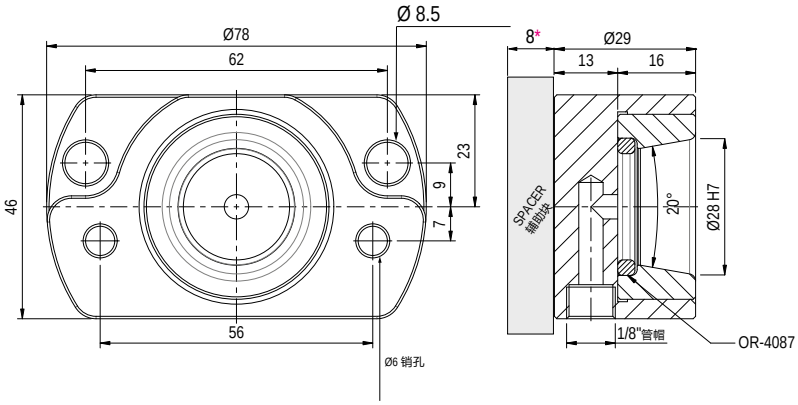

STOP BLOCK 制动块
9.INDEX.28C
NO STOP BLOCK INCLUDED

BUSHING 衬套
9.G18.INDEX.2C

* Specer minimum dimension under this dimension it is necessary to use the machineable stop-block
辅助板根据标准主轴信息设计

COLLETS-夹套
ER-DIN 6499

ET-1

Drilling-Milling/ 钻-铣夹套

MODEL 角度头型号	COLLET 夹套	Ø 夹套尺寸	Code 订货号
G90-5	ER8	Ø0,5 / 5	9.ER.08000/...
GL90-7 G90-7 / 7L	ER11	Ø1 / 7	9.ER.11000/...
GL90-7 G90-7 / 7L	ER11 WP	Ø3 / 7	9.ER.11WP0/...
GTU 10 GL90-10 G90-10 / 10L GR90-10	ER16	Ø1 / 10	9.ER.16000/...
GL90-10 / B G90-10 / 10L / B G90-10 / 10L / RI GR90-10 / RI	ER16 WP	Ø1 / 10	9.ER.16WP0/...
GMU-13 / 13L	ER20	Ø1/13	9.ER.20000/..
GL90-16 G90-16 / 16L GMU-16 GR90-16 G90-16 / 16L 2U	ER25	Ø1 / 16	9.ER.25000/...
GL90-16 B / RI G90-16 / 16L / B G90-16 / 16L / RI GR90-16 / RI	ER25 WP	Ø1 / 16	9.ER.25WP0/...
G90-20 / 20L G90-20L/272 GMU-20 G90-20 / 20L 2U	ER32	Ø2 / 20	9.ER.32000/...
G90-20 / 20L / B G90-20L/272 / B G90-20 / 20L / RI	ER32 WP	Ø2 / 20	9.ER.32WP0/...
G90-30 / 30L G90-30 / 30L 2U	ER40	Ø3 / 30	9.ER.40000/...
G90-30 / 30L / B G90-30 / 30L / RI	ER40 WP	Ø3 / 30	9.ER.40WP0/...

Tapping / 丝锥夹套

COLLET ET1 (compensation) 夹套型号	Code 订货号
-	-
-	-
-	-
ET 1-16 (M2 - M8)	9.ET.16000
-	-
-	-
ET 1-25 (M2 - M12)	9.ET.25000
-	-
ET 1-32 (M3,5 - M16)	9.ET.32000
-	-
-	-
-	-

Example to order 订货示例: ER25 - Ø10=9.ER.25000/10

WP= Waterproof 内冷

NUTS-螺母
ES - STD

MODEL 角度头型号	NUT 螺母型号	Code 订货号	CLAMPING FORCE 锁紧扭矩(Nm)
G90-5	ER8	9.ER.080ES	5 (6)
GL90-7 G90-7 / 7L	ER11 ES	9.ER.110ES	12 (15)
GL90-7 G90-7 / 7L	ER11 ES	9.ER.110ES	12 (15)
GTU 10 GL90-10 G90-10 / 10L GR90-10	ER16 ES	9.ER.170ES/C	24 (30)
GL90-10 / B G90-10 / 10L / B G90-10 / 10L / RI GR90-10 / RI	ER16 ES	9.ER.160ES	24 (30)
GMU-13	ER20 STD	9.ER.20STD	28 (35)
	ER20 AX	9.ER.200AX	52
GL90-16 G90-16 / 16L GMU-16 GR90-16 G90-16 / 16L 2U	ER25 STD	9.ER.25STD	32 (40)
	ER25 AX	9.ER.250AX	80
GL90-16 B / RI G90-16 / 16L / B G90-16 / 16L / RI GR90-16 / RI	ER25 STD	9.ER.25STD	32 (40)
G90-20 / 20L G90-20L/272 GMU-20 G90-20 / 20L 2U	ER32 STD	9.ER.32STD	136 (70)
	ER32 AX	9.ER.320AX	104
G90-20 / 20L / B G90-20L/272 / B G90-20 / 20L / RI	ER32 STD	9.ER.32STD	136 (70)
G90-30 / 30L G90-30 / 30L 2U	ER40 STD	9.ER.40STD	176 (220)
G90-30 / 30L / B G90-30 / 30L / RI	ER40 STD	9.ER.40STD	176 (220)

WRENCHES-扳手
ES - STD

WRENCHES 扳手	Code 订货号
CH-8 STD	9.CH.08STD
CH-21 ES	9.CH.210ES
CH-17 ES	9.CH.170ES
CH-27 ES	9.CH.270ES
CH-17 ES	9.CH.170ES
CH-27 ES	9.CH.270ES
CH-17 ES	9.CH.170ES
CH-32 ES	9.CH.320ES
CH-17 ES	9.CH.170ES
CH-32 ES	9.CH.320ES
CH-32 ES	9.CH.320ES
CH-20 STD	9.CH.20STD
CH-20 AX	9.CH.200AX
CH-39 ES	9.CH.390ES
CH-25 STD	9.CH.25STD
CH-44 ES	9.CH.440ES
CH-25 AX	9.CH.250AX
CH-39 ES	9.CH.390ES
CH-25 STD	9.CH.25STD
CH-46 ES	9.CH.460ES
CH-32 STD	9.CH.32STD
CH-32 AX	9.CH.320AX
CH-46 ES	9.CH.460ES
CH-32 STD	9.CH.32STD
CH-59-ES	9.CH.590ES
CH-40STD	9.CH.40STD
CH-59-ES	9.CH.590ES
CH-40STD	9.CH.40STD

SHANKS / FLANGES / EXTENSIONS
驱动刀柄 / 法兰 / 加长法兰

ANGLE HEADS 角度头		UNIVERSAL FLANGE 万能法兰	EXTENSION 加长法兰		MODULAR SHANK 驱动刀柄	
MODEL 型号	TYPE 类型	Code 订货号	H	Code 订货号	Code 订货号	MODEL 型号
G90-5 G90-7 / 7L G90-10 / 10L G90-16 / 16L GMU-16 G90-16 / 16L 2U	1	9.UF.00001 NO FLANGE 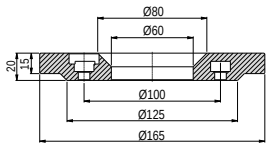	50 100 200 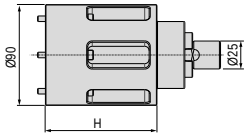	9.GEX.10050 9.GEX.10100 9.GEX.10200	9.SK30.ISO 9.SK40.ISO 9.SK50.ISO	SK DIN 69871 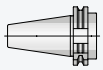 30/40/50
G90-20 / 20L GMU-20 G90-20 / 20L 2U	2	9.UF.00002 NO FLANGE 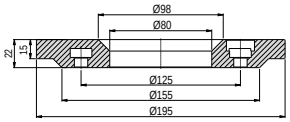	50 100 200 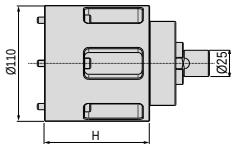	9.GEX.20050 9.GEX.20100 9.GEX.20200		BT MAS 403 30/40/50
G90-30 / 30L G90-30 / 30L 2U	3	9.UF.00003 NO FLANGE 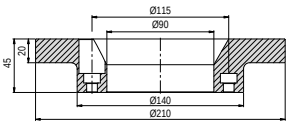	100 150 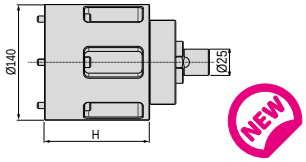 	9.GEX.30100 9.GEX.30150	9.SK40.CAT40 9.SK50.CAT50	CAT ANSI B5.50 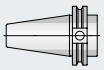 40/50
G90-S40	4	9.UF.00004 NO FLANGE 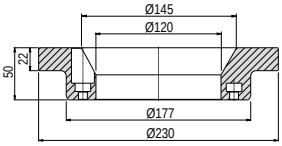			9.SK30.2080 9.SK40.2080 9.SK50.2080	ISO DIN 2080 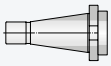 30/40/50
G90-S40XL G90-S40XLxx GMU-S40-125 GMU-S40	5	9.UF.00005 NO FLANGE 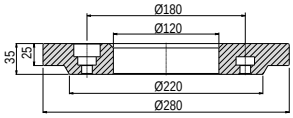			9.HSK.63000 9.HSK.80000 9.HSK.10000	HSK DIN 69893 63/80/100
G90-S50 G90-S50XLxx GMU-S50	6	9.UF.00006 NO FLANGE 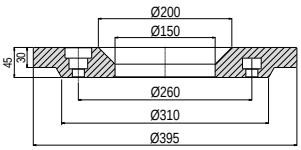			9.CPT.C5000 9.CPT.C6000 9.CPT.C8000	C. ISO 26623 C5/C6/C8

MOUNTING EXAMPLE
角度头安装说明

STEP 1 - 第一步

- **Mount the retaining ring and the universal flange**
- **Mount the shank on the Head.**
- **Mount the head into the machine spindle.**
- **Check dimension "X"**

- 安装驱动刀柄到机床主轴中
- 安装万能法兰盘到角度头上
- 手动托起角度头，确保驱动刀柄和角度头连接到位
- 测量"X"值

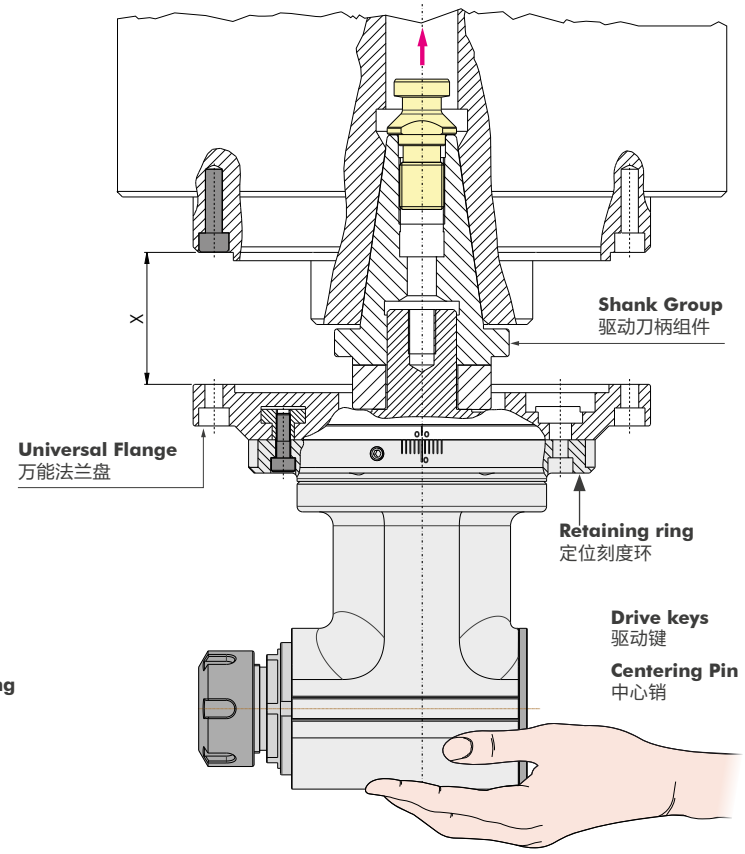

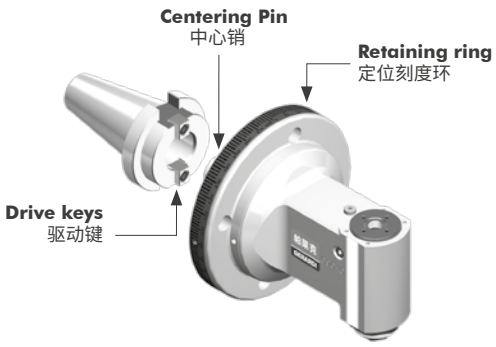

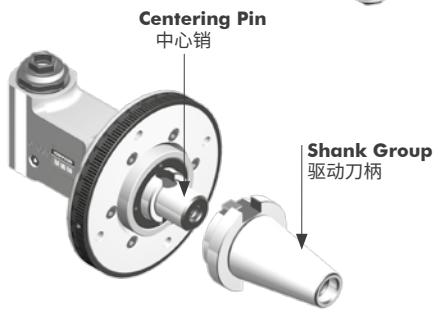

STEP 2 - 第二步

- **Make a spacer with X + 1mm thickness.**
- **Reassemble the Head on the machine.**
- **Turn the angle head in the correct position.**
- **Set the graduated ring by rotating the screw to the 0 position.**

- 准备一块厚度为 **X+1mm** 的材料
- 安装到万能法兰盘与机床主轴之间
- 至少使用三个螺钉锁紧

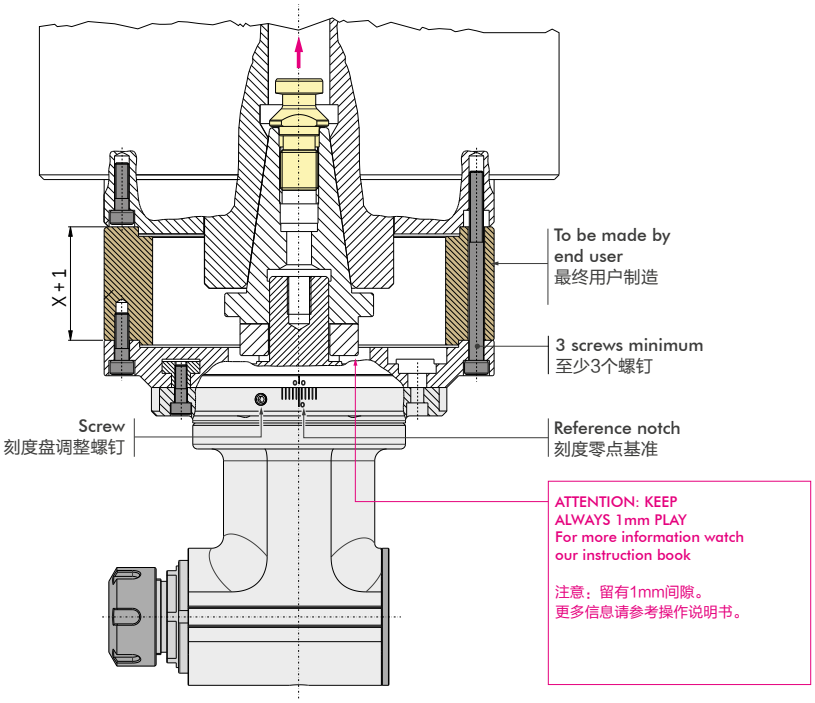

作为世界领先的刀具预调仪、角度头、反刮刀及高精刀柄等解决方案制造商，帕莱克致力于为世界各地的客户提供创新的加工解决方案，以提高您的生产效率。

ΩMEGA
TOOL MEASURING MACHINES

帕莱克机械（南京）有限公司
Parlec Machinery (Nanjing) Co.,Ltd

地址：南京市江宁经济技术开发区隐龙路16号
No.16,Yinlong Road,Jiangning,Nanjing,China
Phone：025-8711-3188 | Fax：025-8711-3180
E-Mail：sales@omegatmm.com.cn | Web：www.parlec-tools.com.cn

如需询价，请致电帕莱克：025-8711-3188，或登录网站查询相关信息：www.parlec-tools.com.cn